PARTS LIST & INSTRUCTION

NR9900 SERIES

Industrial Sewing Machines

PARTS LIST *1st edition March 2017*
INSTRUCTION *1st edition March 2017*

No. 170015

KANSAI SPECIAL®

パーツブック御利用に際して

■このパーツブツクは、2017年3月製造中のデーターに基づいて作成されたものです。

■各機構別に収録され、左側のページに分解イラスト図，右側のページに部品番号，名称，及び数量が記載されています。

■この本の最後に部品番号インデックスを記載しています。
部品番号からの図解，名称の検索に御利用下さい。

■部品は、予告なく変更される場合がありますので、あらかじめ御了承下さい。

INTRODUCTION

■This parts book is based on data current March 2017.

■Each mechanism is arranged on facing pages. You will find listed for parts number, names, and quantities.

■A parts number index is attached to the back of this book for convenience.

■Parts are subject to change without notice.

NR9900シリーズ 表示方法

NR9900 SERIES INFORMATION

■針位置 NEEDLE POSTION

1．9900－4GU　2．9902－3GU　3．9904GU　4．9900－2GL

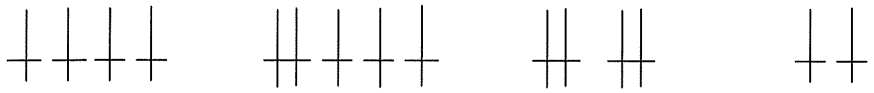

■LKは左メス機構です。
LK is with LEFT NKIFE fabric trimmer.

NR 9 9	0 2 － 3GU	／	L K	／	U T A

■9900－4GU 仕様
4本針 4本ルーパー8本糸ミシン丸物ウエスト平ゴム付用です。
9900－4GU specifications
4NEEDLE 4LOOPER 8THREAD MACHINES.
FOR ATTACHING ONE WIDE RING OF ELASTIC.

■UTAはエアー式糸切装置付ミシンです。
UTA is with thread trimmer unit.
(PNEUMATIC TYPE)

■9902－3GU 仕様
5本針 4本ルーパー9本ミシン丸物ウエストゴム入れ（付け）用です。（コールゴム，平ゴム）
9902－3GU specifications
5NEEDLE 4LOOPER 9THREAD MACHINES.
FOR INSERTING FOUR ROWS OF ELASTIC OR
INSERTING ONE WIDE RING OF ELASTIC.

■9904GU 仕様
4本針 2本ルーパー6本糸ミシン丸物ウエスト平ゴム付用です。
9904GU specifications
4NEEDLE 2LOOPER 6THREAD MACHINES. FOR
ATTACHING ONE WIDE RING OF ELASTIC.

■9900－2GL 仕様
2本針 2本ルーパー4本糸ミシン．スラックス用テープ付です。
9900－2GL specifications
2NEEDLE 2LOOPER 4THREAD MACHINES.
FOR ATTACHING TAPE OF SLACKS

目次　CONTENTS

1. フレーム関係	FRAME ASSEMBLY	1
2. フレーム, ガイド関係 (004GU)	FRAME, GUIDE ASSEMBLY (004GU)	2-3
3. ガイド関係 (2-3GU)	GUIDE ASSEMBLY (2-3GU)	4
4. ガイド関係 (2-3GU/LK)	GUIDE ASSEMBLY (2-3GU/LK)	5
5. 糸調子機構	THREAD TENSION MECHANISM	6
6. 上糸, 下糸道機構	THREAD EYELET MECHANISM	7
7. ブッシュ機構	BUSHING	8
8. 下軸機構	CRANKSHAFT MECHANISM	9
9. ルーパー機構	LOOPER MECHANISM	10
10. 送り機構 (1)	FEED MECHANISM (1)	11
11. 送り機構 (2)	FEED MECHANISM (2)	12
12. 下糸捌き機構	LOOPER THREAD MECHANISM	13
13. 針棒上軸機構	NEEDLE BAR MECHANISM	14
14. 押え揚げ機構	PRESSER FOOT MECHANISM	15
15. 給油機構 (1)	LUBRICATION MECHANISM (1)	16
16. 給油機構 (2)	LUBRICATION MECHANISM (2)	17
17. 後プーラー機構 (1)	REAR PULLER MECHANISM (1)	18
18. 後プーラー機構 (2)	REAR PULLER MECHANISM (2)	19
19. 左メス機構	LEFT KNIFE FABRIC TRIMMER	20
20. 膝スイッチ機構	KNEE SWITCH MECHANISM	21
21. ゴム張り機構	GUIDE ROLLER MECHANISM	22
22. UTA糸切り装置	UTA KNIFE MECHANISM	23
23. UTA駆動装置	THREAD TRIMMING MECHANISM	24
24. 糸調子機構 (UTA)	THREAD TENSION MECHANISM (UTA)	25
25. 押え揚げ装置, 糸吹き装置,	FOOT LIFTER MECHANISM,	26
レギュレーターセット	AIR WIPER, REGULATER SETS	
26. 配管, 配線図	WIRING AND PIPING	27
27. フレーム, ガイド関係 (2GL)	FRAME, GUIDE ASSEMBLY (2GL)	28
28. 送り機構 (2GL)	FEED MECHANISM (2GL)	29
29. テーブル関係	TABLE	30
30. 糸立て及びアクセサリー関係	THREAD STAND AND ACCESSORIES	31
31. ゲージ関係 (4.8-10-10-10)	GAUGE PARTS (4.8-10-10-10)	32
32. ゲージ関係 (5-13-13-13)	GAUGE PARTS (5-13-13-13)	33
33. ゲージ関係 (8.5-8.5-8.5)	GAUGE PARTS (8.5-8.5-8.5)	34
34. ゲージ関係 (9.5-9.5-9.5)	GAUGE PARTS (9.5-9.5-9.5)	35
35. ゲージ関係 (6.4-6.4-6.4)	GAUGE PARTS (6.4-6.4-6.4)	36
36. ゲージ関係 (5-9-5)	GAUGE PARTS (5-9-5)	37
37. ゲージ関係 (5-19-5)	GAUGE PARTS (5-19-5)	38
38. ゲージ関係 (5-24-5)	GAUGE PARTS (5-24-5)	39
39. ゲージ関係 (2GL 11.1)	GAUGE PARTS (2GL 11.1)	40
40. 押え揚げ装置 (エアー式) FL-8	FOOT LIFTER MECHANISM (PNEUMATIC TYPE) FL-8	41
41. 押え揚げ装置 (エアー式) FL-9	FOOT LIFTER MECHANISM (PNEUMATIC TYPE) FL-9	42
42. ゲージパーツ表	GAUGE PARTS LIST	43

1. フレーム関係 (1)　FRAME ASSEMBLY (1)

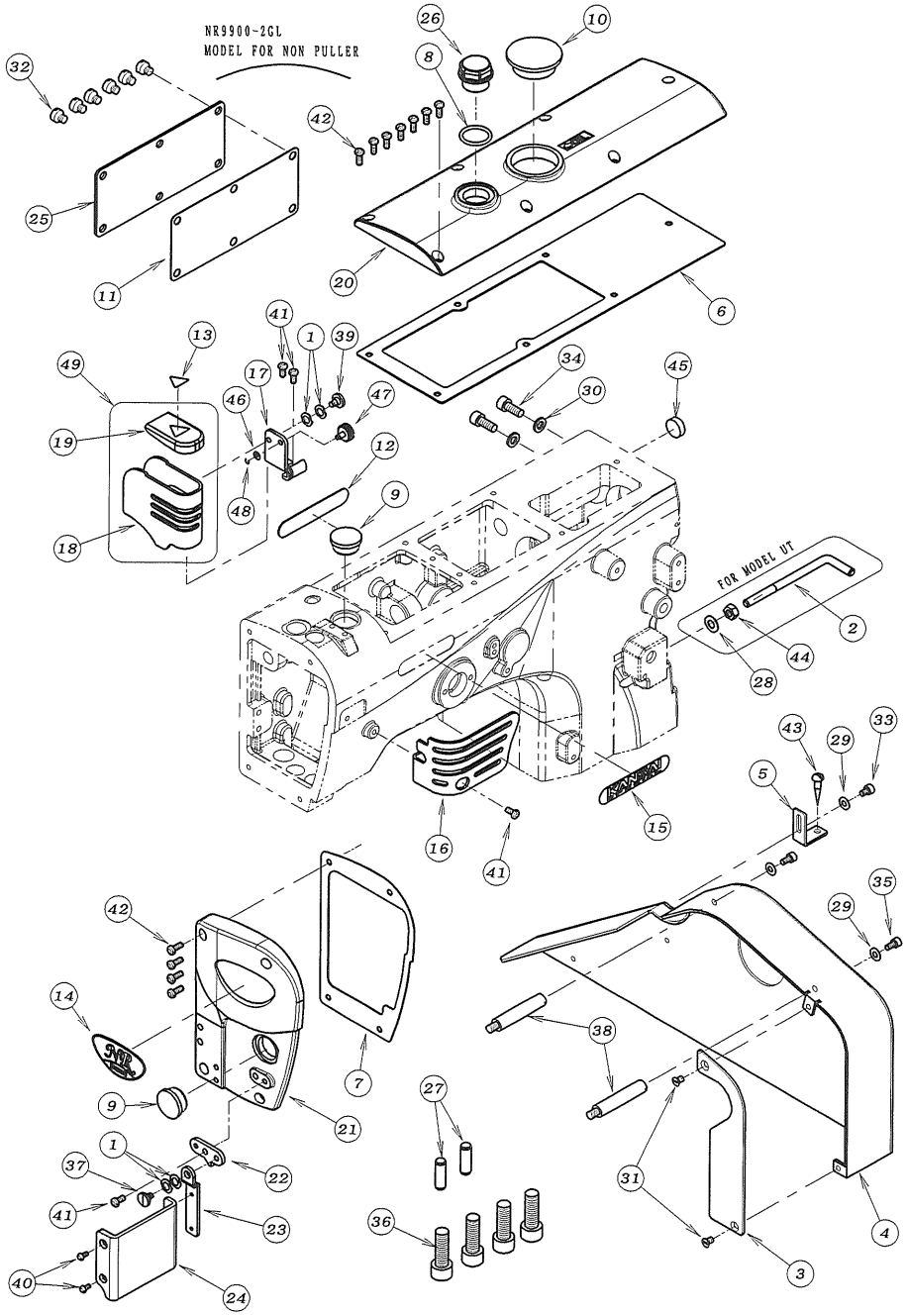

REF.NO.	PART NO.	品　名	DESCRIPTION	Q'TY
01-01	02-119	波座金	WASHER	4
01-02	05-292	ホ゜ジ゛ショナーバ゛ー	BAR	1
01-03	21-699	フ゜ーリーカバ゛ープ゜レート	PLATE	1
01-04	21-818	フ゜ーリーカバ゛ー	PULLEY COVER	1
01-05	21-819	フ゜ーリーカバ゛ー補助板	BRACKET	1
01-06	23-041	トップ゜カバ゛ーパ゜ッキン	GASKET	1
01-07	23-045	面板パ゜ッキン	GASKET	1
01-08	23-287	Oーリング	O RING	1
01-09	23-427	コ゛ム栓	PLUG	2
01-10	23-504	コ゛ム栓	PLUG	1
01-11	23-538	パ゜ッキン	GASKET	1
01-12	24-052	銘板	BRAND NAME PLATE	1
01-13	24-060	針棒カバーシール	SEAL	1
01-14	24-062	機種プレート	MODEL PLATE	1
01-15	24-069	銘板	BRAND NAME PLATE	1
01-16	27-231	天秤カバ゛ー	COVER	1
01-17	27-384	針棒カバ゛ーブ゛ラケット	BRACKET	1
01-18	27-234	針棒カバ゛ー	NEEDLE BAR COVER	1
01-19	27-235	針棒カバ゛ーコ゛ム	RUBBER	1
01-20	27-237W	トップ゜カバ゛ー	TOP COVER	1
01-21	27-238W	面板	HEAD COVER	1
01-22	27-239	アイカ゛ートド゛ヒンジ゛(1)	HINGE	1
01-23	27-240	アイカ゛ートド゛ヒンジ゛(2)	HINGE	1
01-24	27-241	アイカ゛ートド゛	EYE GUARD	1
01-25	27-323W	後カバ゛ー	REAR COVER	1
01-26	39-235	オイルポット	OIL POT	1
01-27	71-580	ノックピ゜ン	PIN	2
01-28	75-452	ワッシャ	WASHER	1
01-29	75-455	ワッシャ	WASHER	3
01-30	75-552	ワッシャ	WASHER	2
01-31	84-661	ネジ゛	SCREW	2
01-32	87-053	スリワリ付小ネジM6x6L	SCREW M6x6L	6
01-33	87-092	六角穴付きボルト	BOLT	1
01-34	87-171	六角穴付きボルト	BOLT	2
01-35	87-177	六角穴付きボルト	BOLT	2
01-36	87-228	六角穴付きボルト	BOLT	4
01-37	87-264	段ネジ゛	SCREW	1
01-38	87-411	支柱ネジ	SCREW	2
01-39	87-437	段ネジ	SCREW	1
01-40	87-477	プラマイナベ小ねじ	SCREW	2
01-41	87-482	プラマイナベ小ねじ	SCREW	4
01-42	87-483	プラマイナベ小ねじ	SCREW	11
01-43	87-905	木ネジ゛	SCREW	1
01-44	88-166	ナット	NUT	1
01-45	94-504	シールキャップ゜	PLUG	1
01-46	75-441	ワッシャ	WASHER	1
01-47	87-388	ローレットネジ゛	SCREW	1
01-48	93-200	ストップ゜リング゛	E-RING	1
01-49	20-0008	針棒カバーセット	NEEDLE BAR COVER ASS'Y	1

2. フレーム, ガイド関係 (9900-4GU, 9904GU)

FRAME, GUIDE ASSEMBLY (9900-4GU, 9904GU)

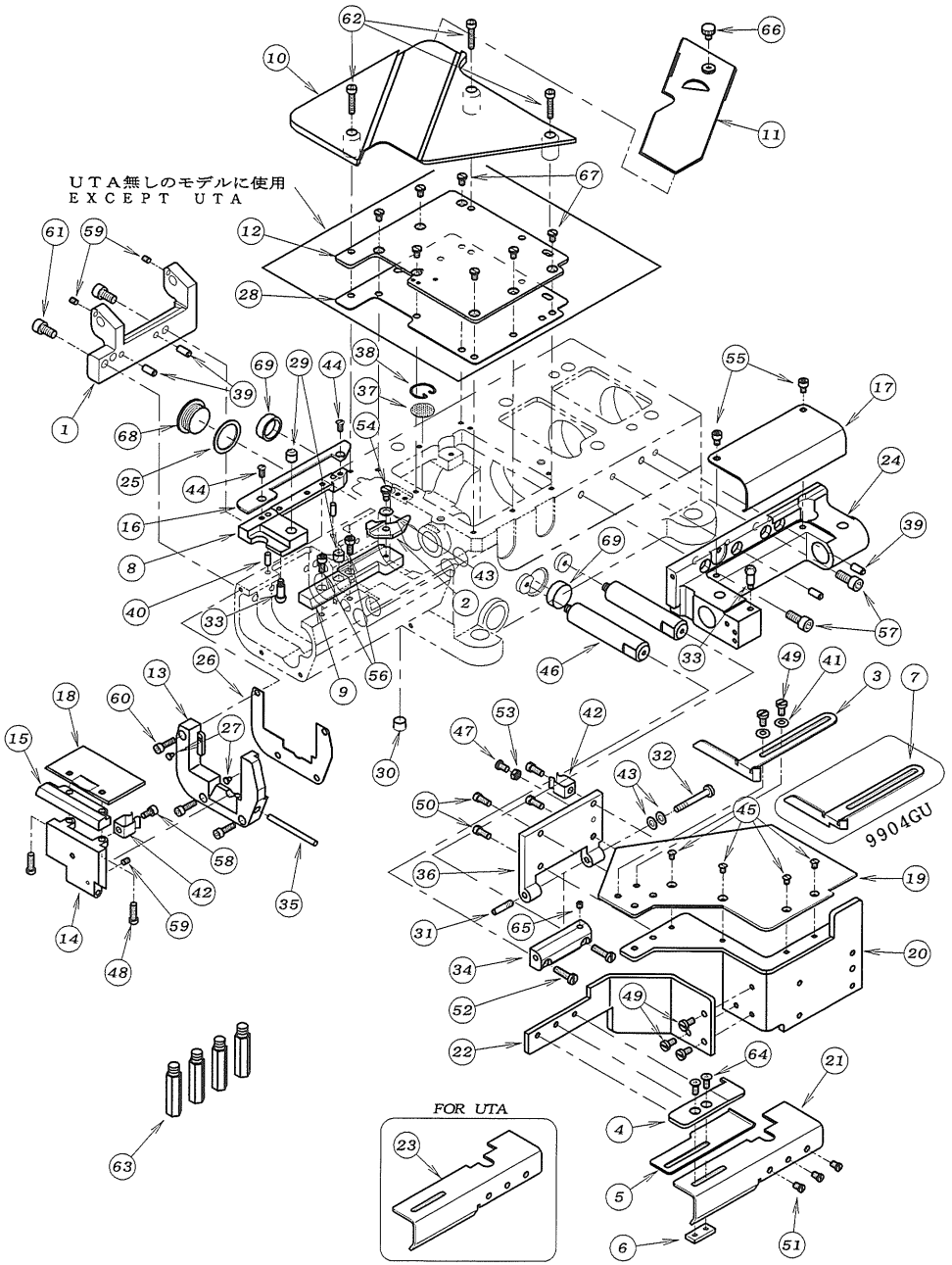

REF.NO.	PART NO.	品名	DESCRIPTION	Q'TY
02-01	02-237	下プーラー土台	BRACKET	1
02-02	07-530	針板押えプレート	PLATE	1
02-03	09-532	生地ガイド	FABRIC GUIDE	1
02-04	09-533	ゴムガイド (上)	ELASTIC GUIDE	1
02-05	09-534	ゴムガイド (下)	ELASTIC GUIDE	1
02-06	09-535	スライドガイド	SLIDE GUIDE	1
02-07	09-561	生地ガイド (右)	FABRIC GUIDE	1
02-08	14-086	針板土台	NEEDLE SUPPORT BRACKET	1
02-09	14-087	針板土台	NEEDLE SUPPORT BRACKET	1
02-10	21-673	上ベースカバー	UPPER COVER	1
02-11	21-679	差板	SLIDE COVER	1
02-12	21-690	上油カバー	CRANK CHAMBER COVER	1
02-13	21-706	横カバーヒンジ	HINGE	1
02-14	21-707	横カバー	SIDE COVER	1
02-15	21-709	横カバースペーサー	SPACER	1
02-16	21-713	下プーラーガイド	PULLER GUIDE	1
02-17	21-714	ハマグリ軸カバー	COVER	1
02-18	21-719	横カバープレート	SIDE COVER PLATE	1
02-19	21-728	前カバー (上)	FRONT COVER (UPPER)	1
02-20	21-729	前カバー	FRONT COVER	1
02-21	21-730	定規台	GUIDE BRACKET	1
02-22	21-731	定規台取付台	GUIDE BRACKET BASE	1
02-23	21-761	定規台	GUIDE BRACKET	1
02-24	22-129	ブラケット	BRACKET	1
02-25	23-298	フタネジ用シール	SEAL	1
02-26	23-510	パッキン	GASKET	1
02-27	23-512	クッションゴム	CUSHION RUBBER	2
02-28	23-513	パッキン	GASKET	1
02-29	23-526	ゴム栓	PLUG	2
02-30	23-528	プラグ	PLUG	1
02-31	25-503	カバーヒンジネジ	SCREW	1
02-32	25-517	ヒンジネジ	SCREW	1
02-33	25-522	カバーストップネジ	SCREW	2
02-34	25-529	前カバーヒンジ	HINGE	1
02-35	25-902	ヒンジピン	PIN	1
02-36	27-909	前カバー取付板	COVER SUPPORT	1
02-37	31-503	濾過網	OIL FILTER SCREEN	1
02-38	39-503	濾過網押え	CLAMP	1
02-39	71-208	ノックピン	PIN	4
02-40	71-253	ノックピン	PIN	2
02-41	75-455	ワッシャ	WASHER	2
02-42	79-912	バネ	SPRING	2
02-43	79-922	皿バネ	SPRING	3
02-44	84-462	ネジ	SCREW	2
02-45	84-463	ネジ	SCREW	4
02-46	84-502	ヒンジ取り付台	HINGE BASE	2
02-47	84-564	ネジ	SCREW	1
02-48	84-567	ネジ	SCREW	2
02-49	84-571	ネジ	SCREW	5
02-50	84-572	ネジ	SCREW	4
02-51	84-575	ネジ	SCREW	3
02-52	84-579	ネジ	SCREW	2
02-53	86-311	ナット	NUT	1
02-54	87-089	段ネジ	SCREW	1
02-55	87-092	六角穴付きボルト	BOLT	2
02-56	87-113	六角穴付きボルト	BOLT	2

2. フレーム, ガイド関係 (9900-4GU, 9904GU)

FRAME, GUIDE ASSEMBLY (9900-4GU, 9904GU)

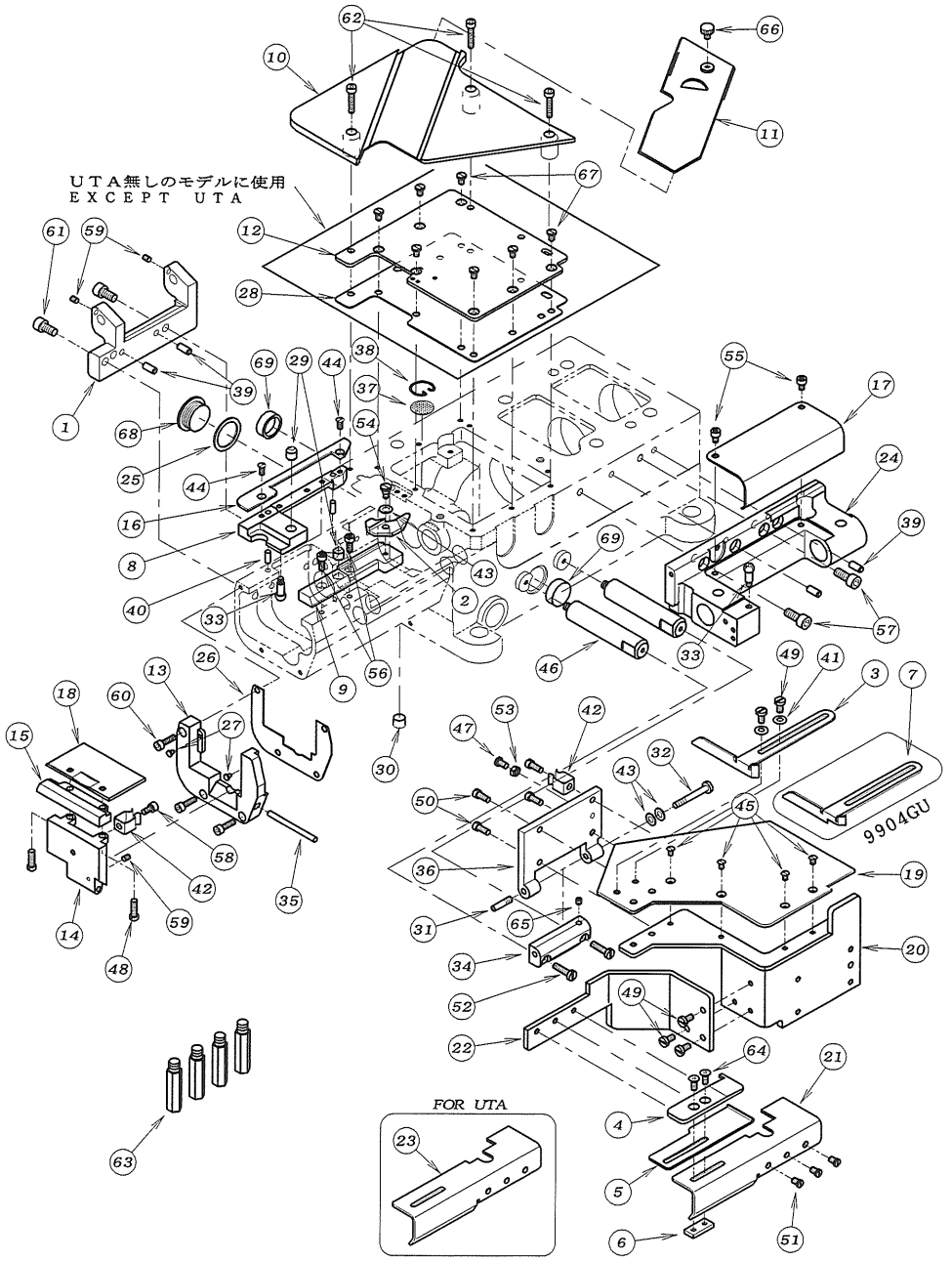

REF.NO.	PART NO.	品名	DESCRIPTION	Q'TY
02-57	87-171	六角穴付きボルト	BOLT	2
02-58	87-177	六角穴付きボルト	BOLT	1
02-59	87-181	ネジ	SCREW	3
02-60	87-214	六角穴付きボルト	BOLT	3
02-61	87-225	六角穴付きボルト	BOLT	2
02-62	87-230	六角穴付きボルト	BOLT	3
02-63	87-258	スタンドピン	PIN	4
02-64	87-270	ネジ	SCREW	2
02-65	87-286	ネジ	SCREW	1
02-66	87-409	ネジ	SCREW	1
02-67	87-415	ネジ	SCREW	7
02-68	87-812	ネジ	SCREW	1
02-69	94-506	オイルシール	OIL SEAL	2

3. ｶﾞｲﾄﾞ関係 (2-3GU) GUIDE ASSEMBLY (2-3GU)

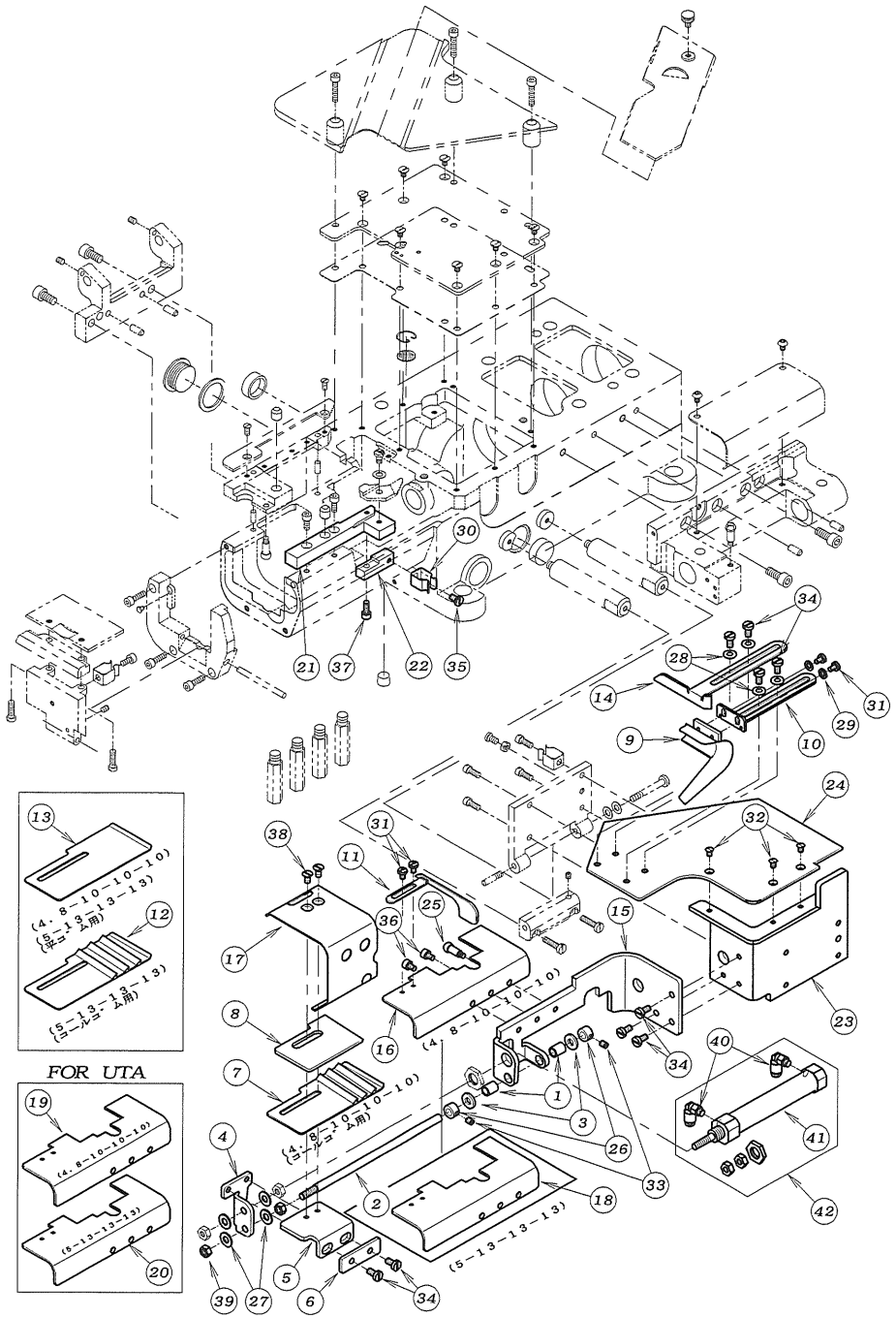

REF.NO.	PART NO.	品名	DESCRIPTION	Q'TY
03-01	09-504	ﾌﾞｯｼｭ	BUSHING	2
03-02	09-505	ｼﾘﾝﾀﾞｰｶﾞｲﾄﾞ棒	GUIDE SHAFT	1
03-03	09-506	ﾜｯｼｬ	WASHER	2
03-04	09-507	定規台	PLATE	1
03-05	09-509	定規台	PLATE	1
03-06	09-510	ｽﾍﾟｰｻｰ	SPACER	1
03-07	09-511	ｺﾞﾑｶﾞｲﾄﾞ	TAPE GUIDE	1
03-08	09-512	ｺﾞﾑｶﾞｲﾄﾞ(左)	TAPE GUIDE	1
03-09	09-514	右身頃ｶﾞｲﾄﾞ	FABRIC GUIDE	1
03-10	09-515	ｶﾞｲﾄﾞ取付けﾌﾟﾚｰﾄ	PLATE	1
03-11	09-517	生地ｶﾞｲﾄﾞ	FABRIC GUIDE	1
03-12	09-548	ｺﾞﾑｶﾞｲﾄﾞ	TAPE GUIDE	1
03-13	09-549	ｺﾞﾑｶﾞｲﾄﾞ	TAPE GUIDE	1
03-14	09-554	生地ｶﾞｲﾄﾞ	GUIDE	1
03-15	09-555	エアーシリンダー取付板	PLATE	1
03-16	09-556	定規台	GUIDE BRACKET	1
03-17	09-557	ｶﾊﾞｰ	COVER	1
03-18	09-558	定規台	GUIDE BRACKET	1
03-19	09-559	定規台	GUIDE BRACKET	1
03-20	09-560	定規台	GUIDE BRACKET	1
03-21	14-079	針板押エ取付台	FIXING PLATE BASE	1
03-22	14-080	ストッﾊﾟｰ取付台	BRACKET	1
03-23	21-789	前ｶﾊﾞｰ	FRONT COVER	1
03-24	21-790	前ｶﾊﾞｰ(上)	FRONT COVER (UPPER)	1
03-25	25-522	ｶﾊﾞｰストップﾈｼﾞ	SCREW	1
03-26	75-108	カラー	COLLAR	2
03-27	75-453	ワッシャ	WASHER	4
03-28	75-455	ワッシャ	WASHER	4
03-29	75-468	ワッシャ	WASHER	2
03-30	79-912	ﾊﾞﾈ	SPRING	1
03-31	84-361	ﾈｼﾞ	SCREW	4
03-32	84-463	ﾈｼﾞ	SCREW	3
03-33	84-521	ﾈｼﾞ	SCREW	2
03-34	84-571	ﾈｼﾞ	SCREW	9
03-35	84-574	ﾈｼﾞ	SCREW	1
03-36	87-092	六角穴付きボルト	BOLT	2
03-37	87-113	六角穴付きボルト	BOLT	1
03-38	87-249	ﾈｼﾞ	SCREW	2
03-39	88-157	ナット	NUT	2
03-40	05-202	継手	JOINT	2
03-41	06-695	エアシリンダー	AIR CYLINDER	1
03-42	00-6067	ｺﾞﾑｶﾞｲﾄﾞｼﾘﾝﾀﾞｰｾｯﾄ	AIR CYLINDER ASSEMBLY	1

4. ｶﾞｲﾄﾞ関係 (2-3GU/LK)　GUIDE ASSEMBLY (2-3GU/LK)

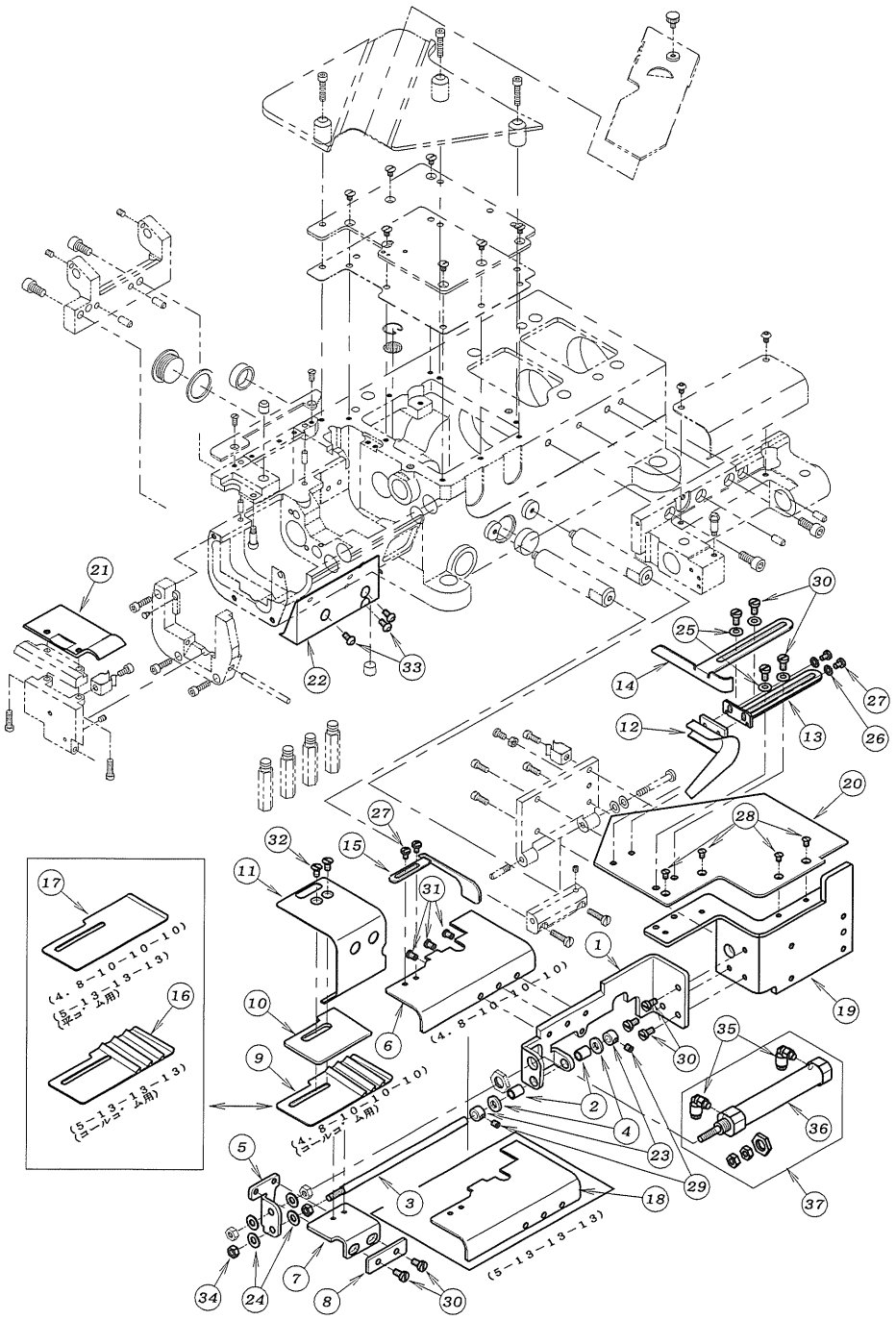

REF.NO.	PART NO.	品　名	DESCRIPTION	Q'TY
04-01	09-501	エアーシリンダー取付板	BRACKET	1
04-02	09-504	ブッシュ	BUSHING	2
04-03	09-505	シリンダーガイド棒	GUIDE SHAFT	1
04-04	09-506	ワッシャ	WASHER	2
04-05	09-507	定規台	PLATE	1
04-06	09-508	定規台カバー	COVER	1
04-07	09-509	定規台	PLATE	1
04-08	09-510	スペーサー	SPACER	1
04-09	09-511	ゴムガイド	TAPE GUIDE	1
04-10	09-512	ゴムガイド (左)	TAPE GUIDE	1
04-11	09-513	カバー	COVER	1
04-12	09-514	右身頃ガイド	FABRIC GUIDE	1
04-13	09-515	ガイド取付けプレート	PLATE	1
04-14	09-516	生地ガイド	FABRIC GUIDE	1
04-15	09-517	生地ガイド	FABRIC GUIDE	1
04-16	09-548	ゴムガイド	TAPE GUIDE	1
04-17	09-549	ゴムガイド	TAPE GUIDE	1
04-18	09-550	定規台カバー	COVER	1
04-19	21-700	前カバー	FRONT COVER	1
04-20	21-704	前カバー (上)	FRONT COVER (UPPER)	1
04-21	21-708	横カバーブレート	SIDE COVER PLATE	1
04-22	22-128	ブラケット	BRACKET	1
04-23	75-108	カラー	COLLAR	2
04-24	75-453	ワッシャ	WASHER	4
04-25	75-455	ワッシャ	WASHER	4
04-26	75-468	ワッシャ	WASHER	2
04-27	84-361	ネジ	SCREW	4
04-28	84-463	ネジ	SCREW	4
04-29	84-521	ネジ	SCREW	2
04-30	84-571	ネジ	SCREW	9
04-31	84-575	ネジ	SCREW	3
04-32	87-249	ネジ	SCREW	2
04-33	87-272	ネジ	SCREW	3
04-34	88-157	ナット	NUT	2
04-35	05-202	継手	JOINT	2
04-36	06-695	エアシリンダー	AIR CYLINDER	1
04-37	00-6067	ゴムガイドシリンダーセット	AIR CYLINDER ASSEMBLY	1

5. 糸調子機構 THREAD TENSION MECHANISM

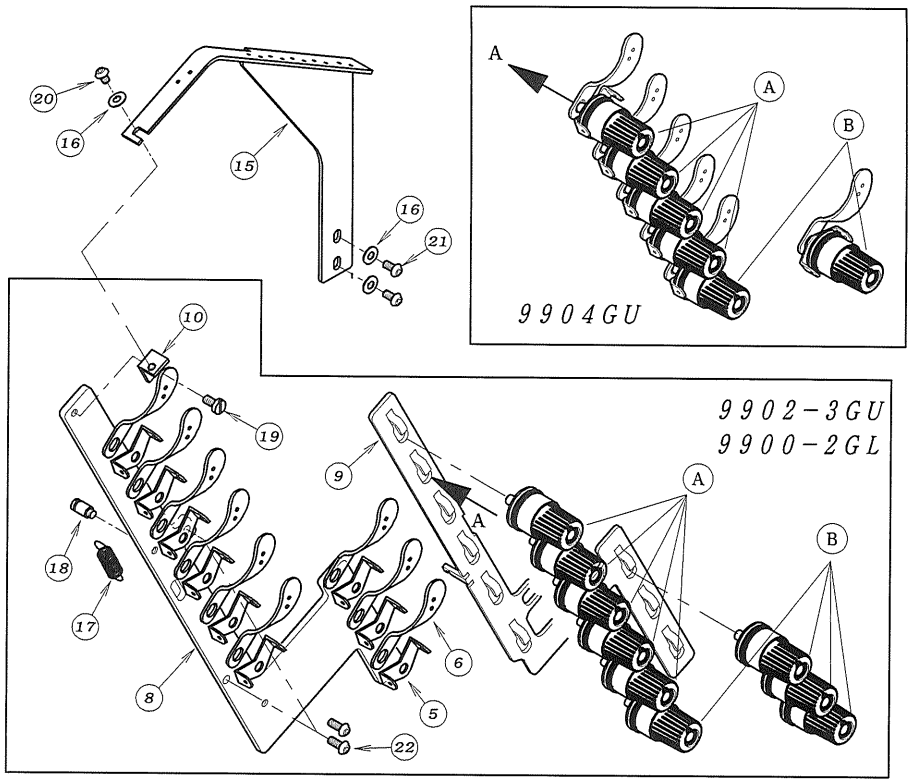

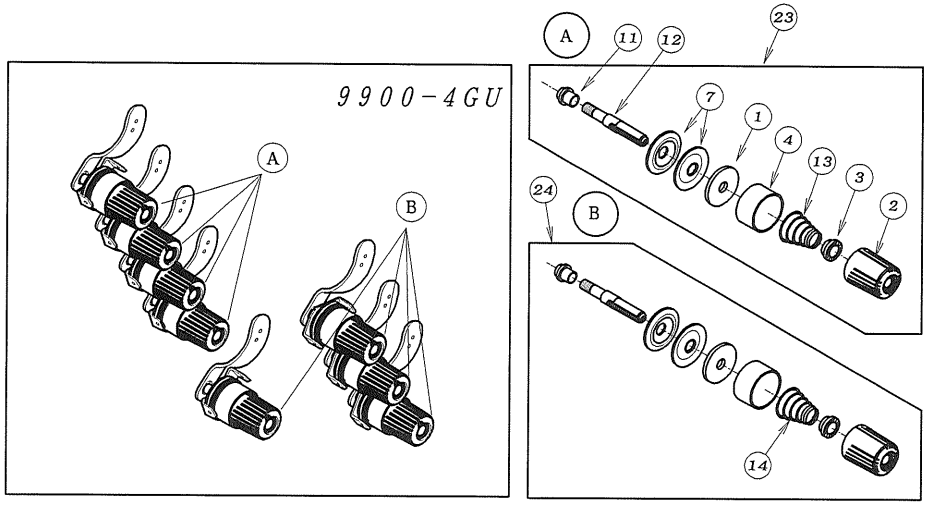

REF.NO.	PART NO.	品 名	DESCRIPTION	Q'TY
05-01	23-324	フェルト	FELT	*
05-02	41-104	チャンポン皿小ケース	THREAD TENSION NUT	*
05-03	41-105	チャンポン皿ラチェット	SPRING POST	*
05-04	41-106	チャンポン大ケース	SPRING CUP	*
05-05	41-115	糸道（上）	THREAD GUIDE	*
05-06	41-117	糸道（下）	THREAD GUIDE	*
05-07	41-509	チャンポン皿	TENSION DISC	*
05-08	41-511	ブラケット	BRACKET	1
05-09	41-512	糸緩めプレート	THREAD RELEASER	1
05-10	41-516	糸道取付ブラケット	BRACKET	1
05-11	41-526	調子棒カラー	COLLAR	*
05-12	41-527	調子棒	SCREW STUD	*
05-13	41-701	チャンポン調子バネ（強）	SPRING(HEAVY)	*
05-14	41-702	チャンポン調子バネ（弱）	SPRING(LIGHT)	*
05-15	45-538	糸ガイド	THREAD GUIDE	1
05-16	75-455	ワッシャ	WASHER	3
05-17	79-514	引張りバネ	SPRING	1
05-18	84-501	ネジ	SCREW	1
05-19	84-571	ネジ	SCREW	1
05-20	87-271	ネジ	SCREW	1
05-21	87-272	ネジ	SCREW	2
05-22	87-273	ネジ	SCREW	2
05-23	40-7510	チャンポンセット（強）	THREAD TENSION SET(HEAVE)	*
05-24	40-7520	チャンポンセット（弱）	THREAD TENSION SET(LIGHT)	*

6．上糸，下糸道機構　THREAD EYELET MECHANISM

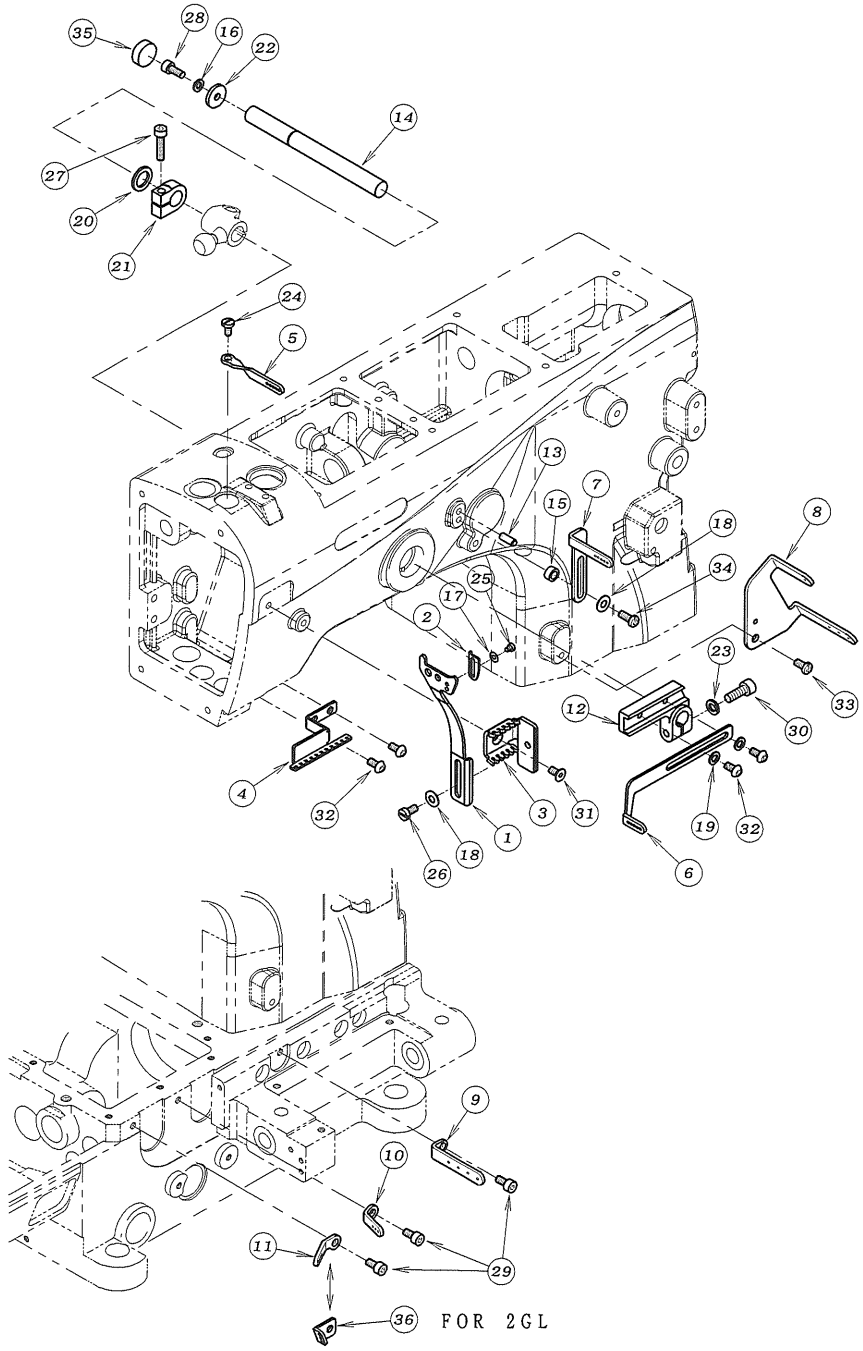

REF.NO.	PART NO.	品　名	DESCRIPTION	Q'TY
06-01	45-033	上糸捌き	THREAD GUIDE	1
06-02	45-034	補助上糸捌き	THREAD GUIDE	1
06-03	45-043	上糸ｶﾞｲﾄﾞ	THREAD EYELET	1
06-04	45-044	針株糸道上	THREAD EYELET	1
06-05	45-535	針棒糸道	THREAD EYELET	1
06-06	45-536	針糸捌き	NEEDLE THREAD TAKE-UP	1
06-07	45-537	上糸糸道	THREAD EYELET	1
06-08	47-807	ルーﾊﾟｰ糸道	THREAD EYELET	1
06-09	47-808	ルーﾊﾟｰ糸道	THREAD EYELET	1
06-10	47-809	ルーﾊﾟｰ糸道	THREAD EYELET	1
06-11	47-810	ルーﾊﾟｰ糸道	THREAD EYELET	1
06-12	67-502	針糸捌き取付台	LEVER	1
06-13	71-094	平行ピン	PIN	1
06-14	71-514	針糸捌きシャフト	SHAFT	1
06-15	75-394	糸道台ワッシャ	COLLAR	1
06-16	75-410	スﾌﾟﾘﾝｸﾞﾜｯｼｬ	SPRING WASHER	1
06-17	75-441	ワッシャ	WASHER	1
06-18	75-455	ワッシャ	WASHER	2
06-19	75-468	ワッシャ	WASHER	2
06-20	75-504	ワッシャ	WASHER	1
06-21	75-505	カラー	COLLAR	1
06-22	75-508	ワッシャ	WASHER	1
06-23	75-526	スﾌﾟﾘﾝｸﾞ　ワッシャ	SPRING WASHER	1
06-24	84-374	ネジ	SCREW	1
06-25	87-093	ネジ	SCREW	1
06-26	87-096	ネジ	SCREW	1
06-27	87-112	六角穴付きボルト	BOLT	1
06-28	87-113	六角穴付きボルト	BOLT	1
06-29	87-177	六角穴付きボルト	BOLT	3
06-30	87-224	六角穴付きボルト	BOLT	1
06-31	87-269	ネジ	SCREW	1
06-32	87-272	ネジ	SCREW	4
06-33	87-482	プラマイナベ小ねじ	SCREW	1
06-34	87-483	プラマイナベ小ねじ	SCREW	1
06-35	94-504	シールキャップ	PLUG	1
06-36	98-655	糸道	THREAD EYELET	1

7. ブッシュ機構 BUSHING

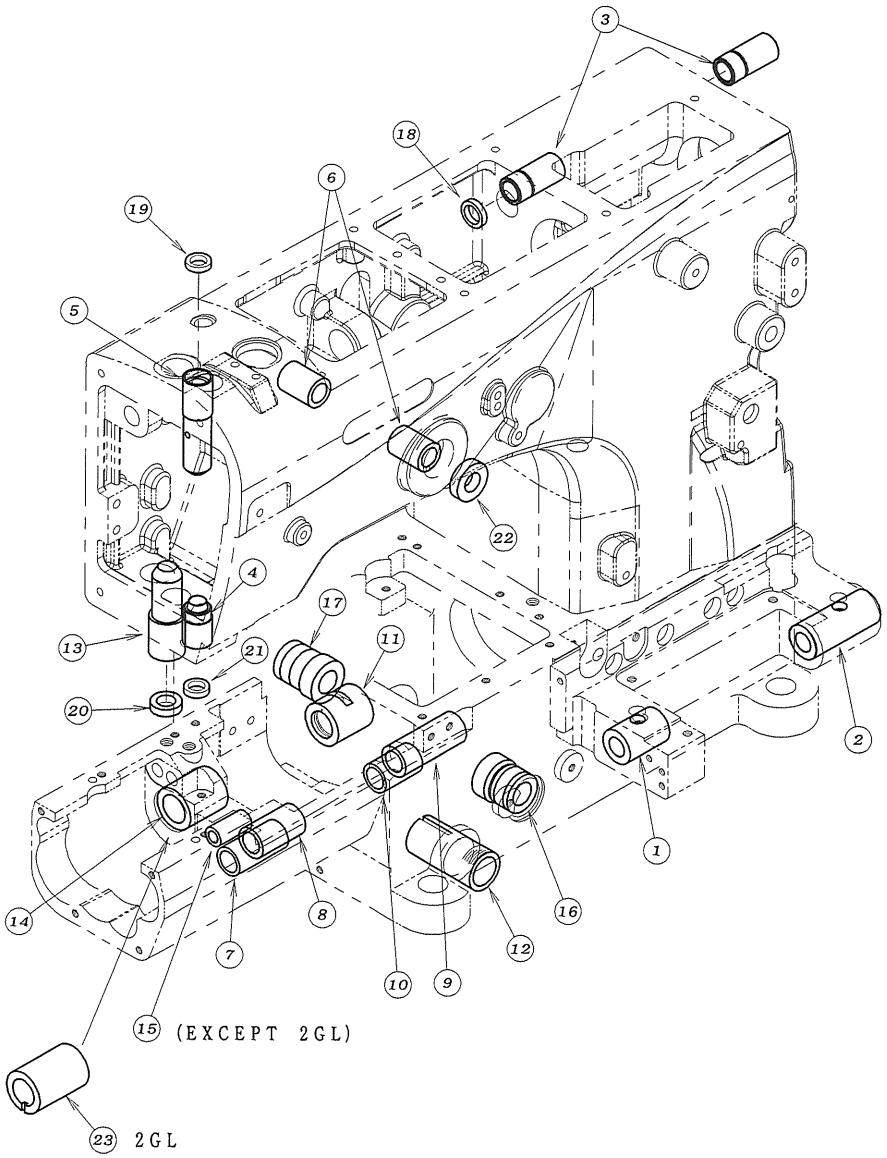

REF.NO.	PART NO.	品名	DESCRIPTION	Q'TY
07-01	81-018	ブッシュ	BUSHING	1
07-02	81-019	ブッシュ	BUSHING	1
07-03	81-023	押エ揚ゲ連動シャフトブッシュ	BUSHING	2
07-04	81-047	針棒ブッシュ(下)	BUSHING	1
07-05	81-048	針棒ブッシュ(上)	BUSHING	1
07-06	81-506	ブッシュ	BUSHING	2
07-07	81-511	ブッシュ	BUSHING	1
07-08	81-512	ブッシュ	BUSHING	1
07-09	81-513	ブッシュ	BUSHING	1
07-10	81-514	ブッシュ	BUSHING	1
07-11	81-516	ブッシュ	BUSHING	1
07-12	81-518	ブッシュ	BUSHING	1
07-13	81-547	ブッシュ	BUSHING	1
07-14	81-553	ブッシュ	BUSHING	1
07-15	81-554	ブッシュ	BUSHING	1
07-16	81-580	ルーバー振り元軸ブッシュ	BUSHING	1
07-17	81-581	ルーバー振り元軸ブッシュ	BUSHING	1
07-18	94-102	オイルシール	OIL SEAL	1
07-19	94-231	オイルシール	OIL SEAL	1
07-20	94-503	オイルシール	OIL SEAL	1
07-21	94-511	オイルシール	OIL SEAL	1
07-22	94-804	オイルシール	OIL SEAL	1
07-23	81-515	ブッシュ	BUSHING	1

8. 下軸機構 CRANKSHAFT MECHANISM

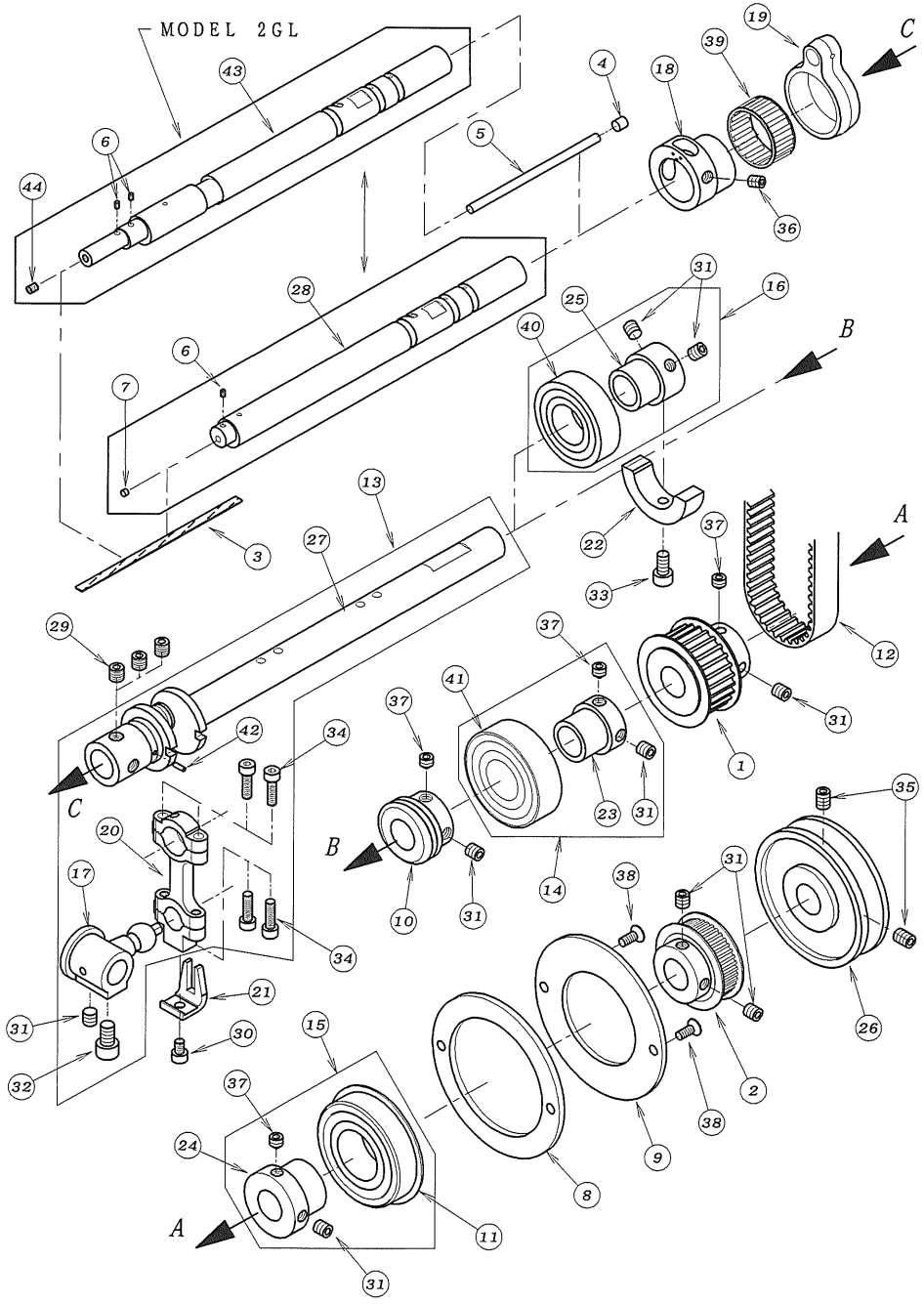

REF.NO.	PART NO.	品名	DESCRIPTION	Q'TY
08-01	06-239	タイミングプーリー(下)	TIMING PULLEY	1
08-02	06-446	タイミングプーリー(後)	TIMING PULLEY	1
08-03	23-341	フェルト	FELT	1
08-04	23-548	フェルト	FELT	1
08-05	23-549	フェルト	FELT	1
08-06	23-554	フェルト	FELT	1~2
08-07	25-515	詰栓	PLUG	1
08-08	25-519	ベアリング止め板(A)	SET PLATE(A)	1
08-09	25-520	ベアリング止め板(B)	SET PLATE(B)	1
08-10	31-540	ポンプ駆動ギア	PUMP DRIVING WARM	1
08-11	34-826	ボールヘアリング	BEARING	1
08-12	58-007	タイミングベルト	TIMING BELT	1
08-13	60-5020	ルーパークランクロッドセット	LOOPER CRANK ROD ASS'Y	1
08-14	60-8510	ベアリングセット	BEARING ASS'Y	1
08-15	60-8540	ベアリングセット	BEARING ASS'Y	1
08-16	60-8550	ベアリングセット	BEARING ASS'Y	1
08-17	61-507	ルーパー振玉	DRIVE BALL	1
08-18	61-522	針返エキセン	ECCENTRIC	1
08-19	63-504	針返連結ロット	CONNECTING ROD	1
08-20	63-505	ルーパー振りロット	CONNECTING ROD	1
08-21	69-513	振れ止め	GUIDE	1
08-22	69-536	バランス	BALANCER	1
08-23	69-544	ベアリングスリーブ	BEARING SLEEVE	1
08-24	69-549	スリーブ	SLEEVE	1
08-25	69-550	スリーブ	SLEEVE	1
08-26	69-553	Vプーリー	V-PULLEY	1
08-27	71-587	下軸クランク	CRANK SHAFT	1
08-28	71-719	下軸	LOWER SHAFT	1
08-29	85-113	ネジ	SCREW	3
08-30	87-092	六角穴付きボルト	BOLT	1
08-31	87-172	ネジ	SCREW	9
08-32	87-203	六角穴付きボルト	BOLT	1
08-33	87-213	六角穴付きボルト	BOLT	1
08-34	87-214	六角穴付きボルト	BOLT	4
08-35	87-242	ネジ	SCREW	2
08-36	87-254	ネジ	SCREW	1
08-37	87-259	ネジ	SCREW	4
08-38	87-270	ネジ	SCREW	2
08-39	91-413	ニードルゲージ	NEEDLE BEARING	1
08-40	91-890	ヘアリング	BEARING	1
08-41	91-994	ヘアリング	BEARING	1
08-42	93-718	スプリングピン	SPRING PIN	1
08-43	71-540	下軸	LOWER SHAFT	1
08-44	84-314	ネジ	SCREW	1

9. ルーパー機構 LOOPER MECHANISM

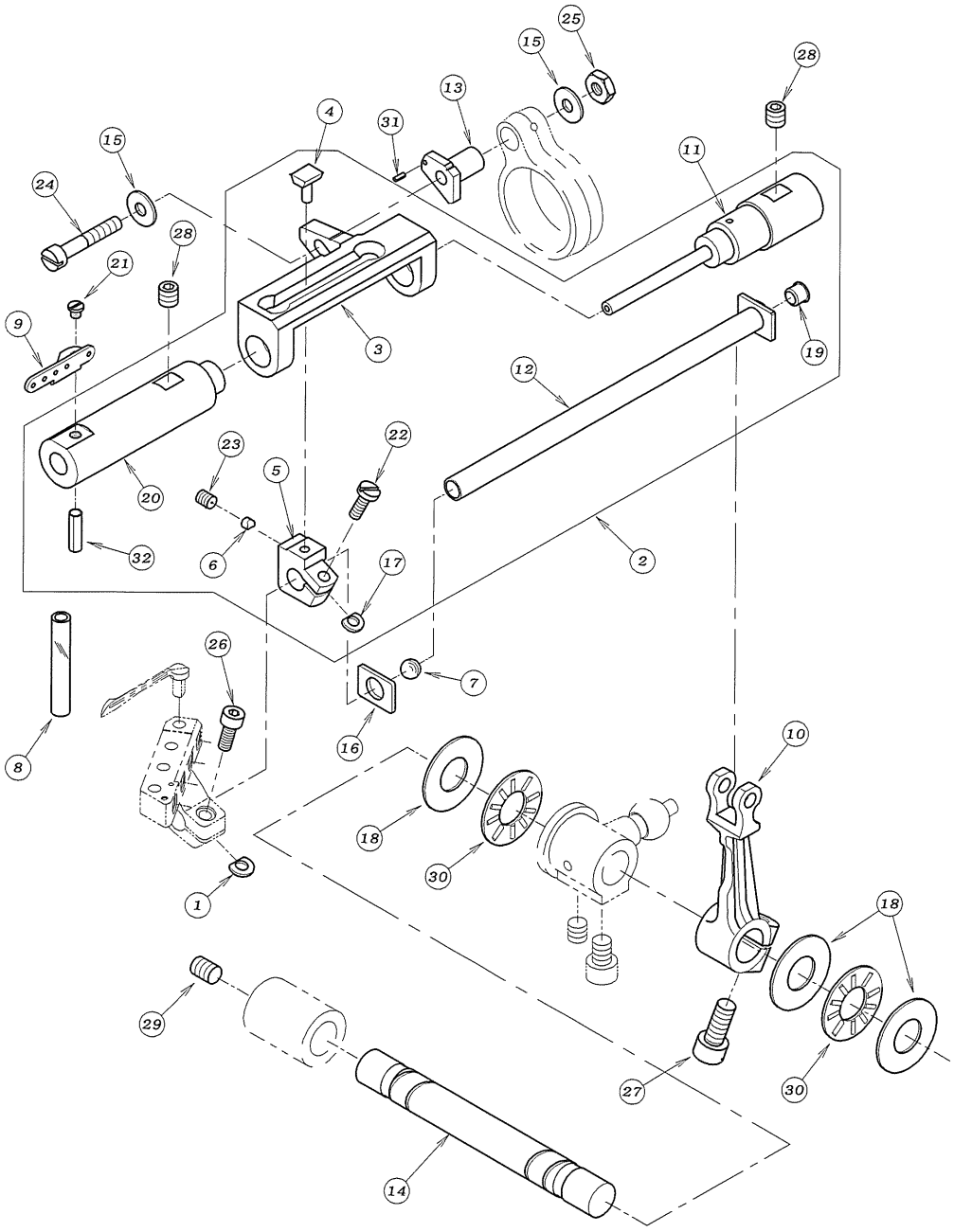

REF.NO.	PART NO.	品名	DESCRIPTION	Q'TY
09-01	06-375	スペーサー	WASHER	1
09-02	10-5010	ルーパー駆動元台セット	LOOPER GUIDE ASS'Y	1
09-03	19-506	ルーパー駆動元台	LOOPER SHAFT GUIDE	1
09-04	19-507	カムフロアー	SLIDER	1
09-05	19-508	カムフロアー取付台	SLIDER HOLDER	1
09-06	19-509	カムフロアー押しピン	PIN	1
09-07	23-515	詰栓	PLUG	1
09-08	35-526	ビニールチューブ	TUBE	1
09-09	47-811	ルーパー糸道	THREAD EYELET	1
09-10	67-505	ルーパー振元レバー	LEVER	1
09-11	71-532	ルーパー案内棒	LOOPER SHAFT GUIDE BAR	1
09-12	71-535	ルーパーシャフト	LOOPER SHAFT	1
09-13	71-538	針返量調節ピン	PIN	1
09-14	71-539	振元シャフト	SHAFT	1
09-15	75-467	ワッシャ	WASHER	2
09-16	75-513	スラストワッシャ	WASHER	1
09-17	75-514	スペーサー	WASHER	1
09-18	75-901	ワッシャ	WASHER	3
09-19	81-520	ブッシュ	BUSHING	1
09-20	81-573	ルーパー案内ブッシュ	BUSHING	1
09-21	84-163	ネジ	SCREW	1
09-22	84-363	ネジ	SCREW	1
09-23	84-521	ネジ	SCREW	1
09-24	84-589	ネジ	SCREW	1
09-25	86-312	ナット	NUT	1
09-26	87-113	六角穴付きボルト	BOLT	1
09-27	87-171	六角穴付きボルト	BOLT	1
09-28	87-172	ネジ	SCREW	2
09-29	87-242	ネジ	SCREW	1
09-30	92-233	スラストヘアリング	BEARING	2
09-31	93-717	スプリングピン	SPRING PIN	1
09-32	93-719	スプリングピン	SPRING PIN	1

10. 送り機構 (1)　FEED MECHANISM (1)

(See page 30 for the model 2GL.)

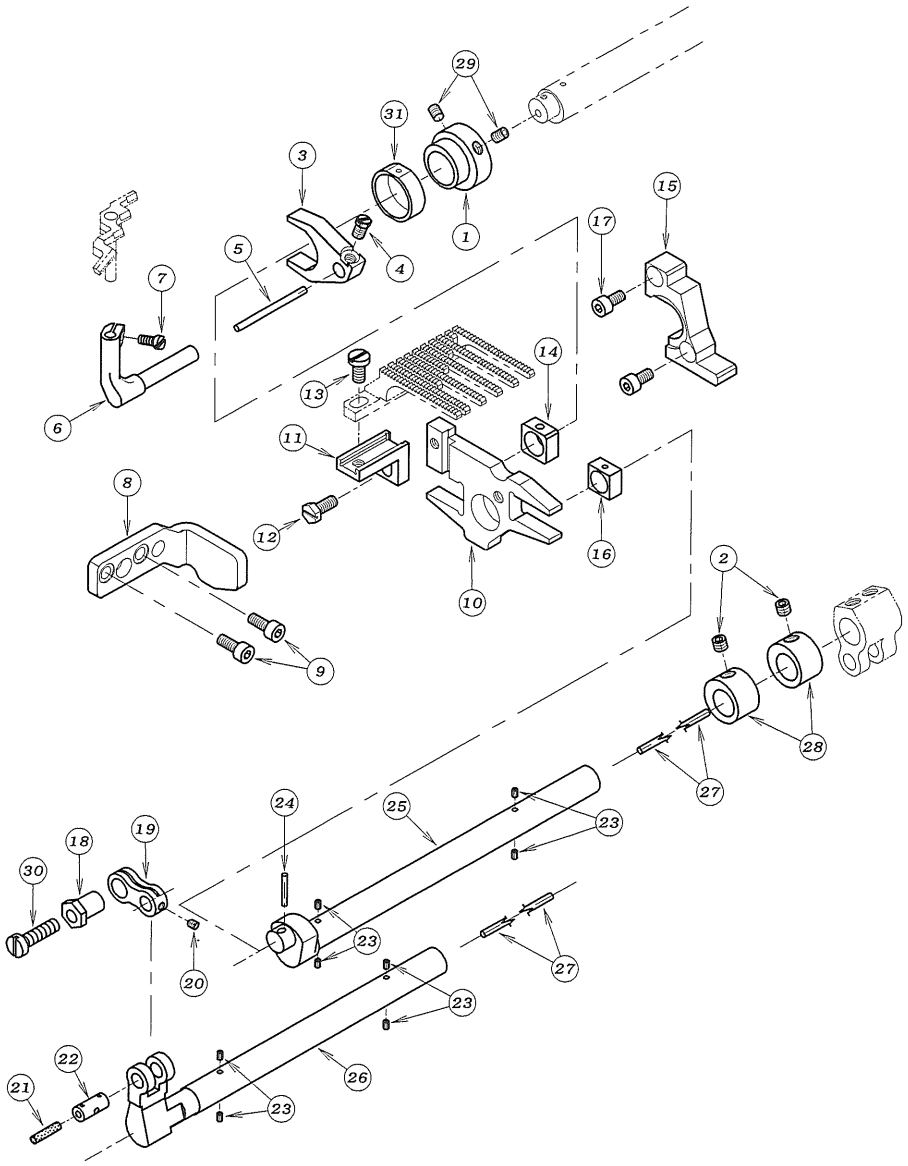

REF. NO.	PART NO.	品　　名	DESCRIPTION	Q'TY
10-01	61-530	針受エキセン	ECCENTRIC	1
10-02	87-274	ネジ	SCREW	2
10-03	18-800	針受レバー	NEEDLE GUARD LEVER	1
10-04	84-616	ネジ	SCREW	1
10-05	23-552	フェルト	FELT	1
10-06	18-815	針受ブラケット	BRACKET	1
10-07	84-155	ネジ	SCREW	1
10-08	51-874	送り土台ガイド (左)	GUIDE PLATE	1
10-09	87-113	ネジ	SCREW	2
10-10	51-870	主送り台	MAIN FEED BAR	1
10-11	51-873	送り歯取付台	FEED DOG BASE	1
10-12	84-637	ネジ	SCREW	1
10-13	84-571	ネジ	SCREW	1
10-14	51-872	角ゴマ (後)	FEED LIFT BLOCK	1
10-15	51-871	送り土台ガイド (右)	GUIDE PLATE	1
10-16	51-875	角ゴマ (前)	FEED LIFT BLOCK	1
10-17	87-177	ネジ	SCREW	2
10-18	51-819	調節エキセン	ECCENTRIC	1
10-19	51-820	連結リンク	CONNECTING LINK	1
10-20	87-234	ネジ	SCREW	1
10-21	23-341	フェルト	FELT	1
10-22	71-528	リンクピン	PIN	1
10-23	23-554	フェルト	FELT	8
10-24	23-531	フェルト	FELT	1
10-25	71-722	送り上下軸	FEED LIFT SHAFT	1
10-26	71-721	差動送り軸	FEED SHAFT	1
10-27	23-535	フェルト	FELT	2
10-28	75-512	カラー	COLLAR	2
10-29	87-181	ネジ	SCREW	2
10-30	87-235	ネジ	SCREW	2
10-31	18-799	針受エキセン角ゴマ	BLOCK	1

11. 送り機構 (2)　FEED MECHANISM (2)

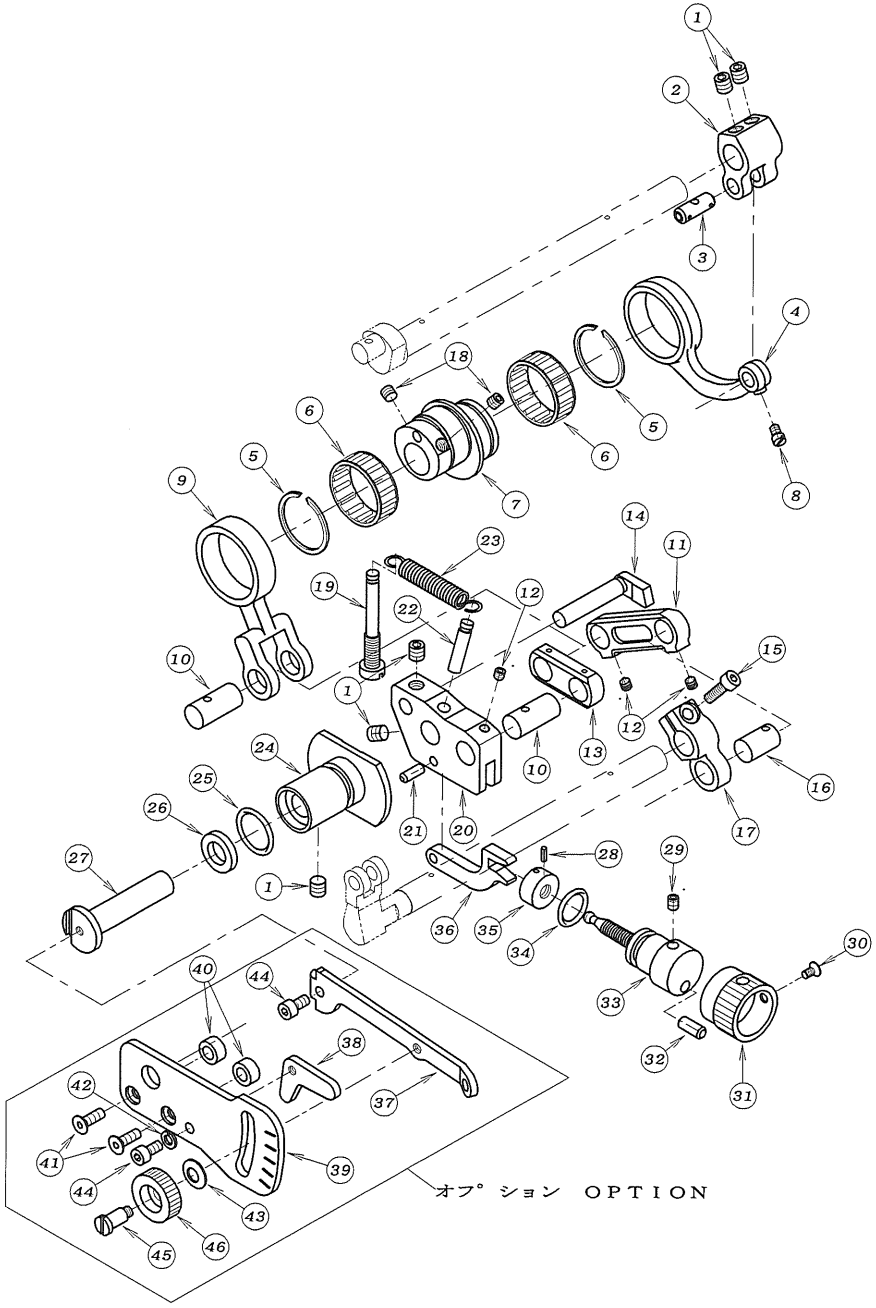

REF.NO.	PART NO.	品　　名	DESCRIPTION	Q'TY
11-01	87-172	ネジ	SCREW	5
11-02	67-504	送り上下レバー	FEED LEVER	1
11-03	71-431	ダルマピン	PIN	1
11-04	63-502	送り上下連結ロッド	CONNECTING ROD	1
11-05	93-402	サークリップ	SNAP RINK	2
11-06	91-412	ニードルゲージ	NEEDLE BEARING	2
11-07	61-505	送りダルマエキセン	FEED ECCENTRIC	1
11-08	84-366	ネジ	SCREW	1
11-09	63-503	連結ロッド	CONNECTING ROD	1
11-10	71-518	リンクピン	PIN	2
11-11	51-817	リンク	LINK	1
11-12	87-233	ネジ	SCREW	3
11-13	51-816	リンク	LINK	1
11-14	69-515	ロッドガイド	CONNECTING ROD GUIDE	1
11-15	87-129	六角穴付きボルト	BOLT	1
11-16	71-525	リンクピン	PIN	1
11-17	67-509	差動送りレバー	FEED LEVER	1
11-18	87-274	ネジ	SCREW	2
11-19	51-818	引張ハネ取付ネジ	STUD BOLT	1
11-20	51-811	調節土台	BRACKET	1
11-21	71-520	ピン	PIN	1
11-22	51-812	引張りバネ取付ピン	PIN	1
11-23	79-527	引張りバネ	SPRING	1
11-24	51-809	ブッシュ	BUSHING	1
11-25	23-283	O-リング	O-RING	1
11-26	94-222	オイルシール	OIL SEAL	1
11-27	51-866	調節レバー軸	CONTROL LEVER SHAFT	1
11-28	32-281	スプリングピン	SPRING PIN	1
11-29	87-181	ネジ	SCREW	1
11-30	87-212	ネジ	SCREW	1
11-31	51-815	調節ノブ	ADJUSTING KNOB	1
11-32	71-208	ストップピン	PIN	1
11-33	51-814	調節ネジ	SCREW	1
11-34	23-192	O-リング	O-RING	1
11-35	51-813	ナット	NUT	1
11-36	51-810	リンク	CONTROL LINK	1
11-37	51-865	調節レバー	DIFFERENTIAL FEED CONTROL LEVER	1
11-38	51-804	ストッパー	STOPPER	1
11-39	51-801	目盛板	FEED GRADUATIONS	1
11-40	51-805	スペースカラー	COLLAR	2
11-41	87-265	ネジ	SCREW	2
11-42	75-410	ワッシャ	WASHER	1
11-43	51-806	皿バネ	SPRING	1
11-44	87-177	ネジ	BOLT	2
11-45	51-807	段ネジ	SCREW	1
11-46	51-808	ナット	NUT	1

12. 下糸捌き機構 LOOPER THREAD MECHANISM

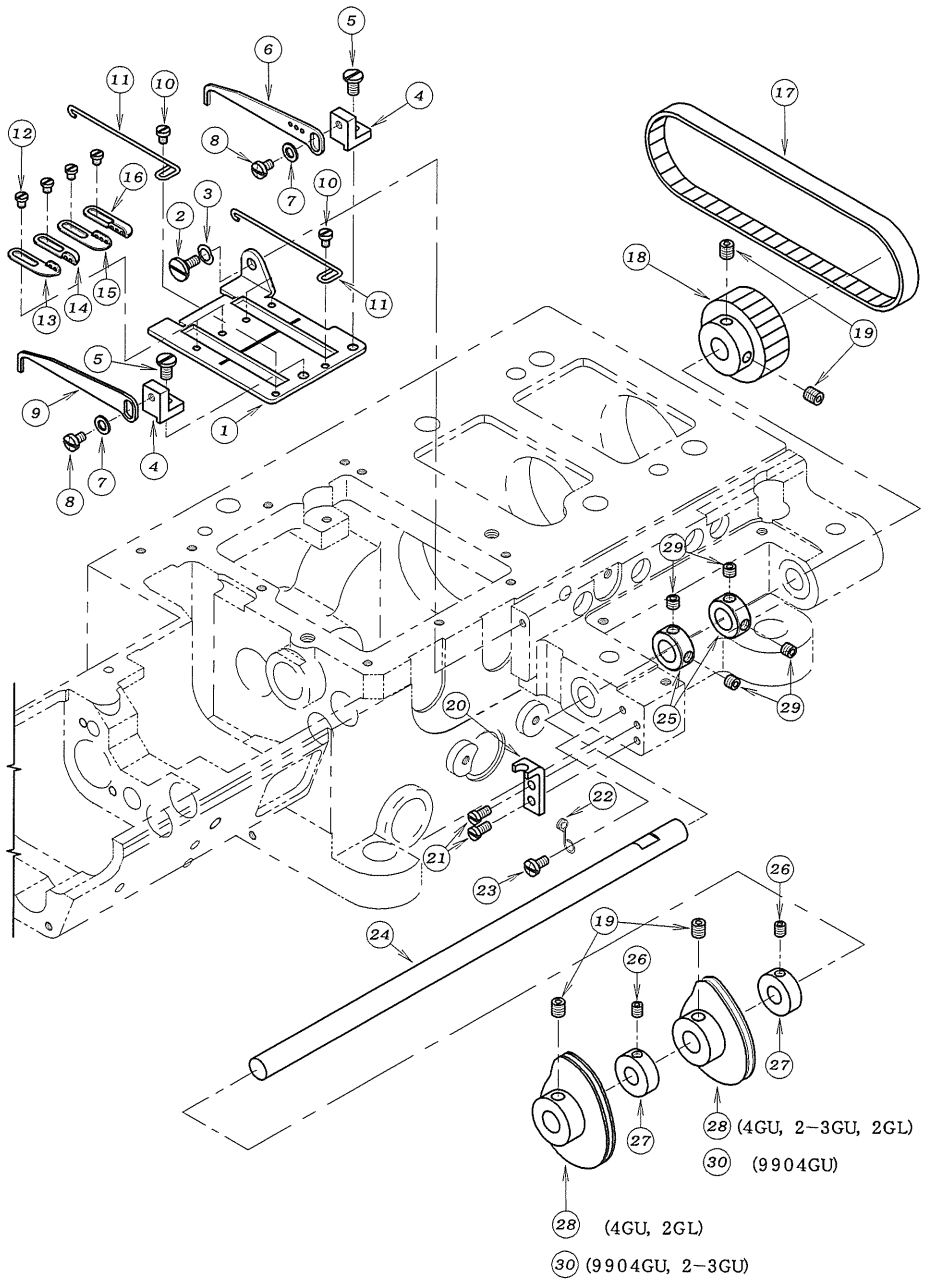

REF.NO.	PART NO.	品　　名	DESCRIPTION	Q'TY
12-01	43-530	下糸捌き板	GUIDE PLATE	1
12-02	84-396	ネジ	SCREW	1
12-03	02-118	波ワッシャ	WASHER	1
12-04	43-524	糸案内取付台	BRACKET	2
12-05	84-574	ネジ	SCREW	2
12-06	43-531	下糸捌き	THREAD GUIDE	1
12-07	75-468	ワッシャ	WASHER	2
12-08	84-361	ネジ	SCREW	2
12-09	43-344	下糸捌き	THREAD GUIDE	1
12-10	84-161	ネジ	SCREW	2
12-11	43-338	下糸捌きピン	PIN	2
12-12	84-163	ネジ	SCREW	4
12-13	47-128	下糸糸道	THREAD EYELET	1
12-14	47-127	下糸糸道	THREAD EYELET	1
12-15	43-532	下糸糸道	THREAD EYELET	1
12-16	43-533	下糸糸道	THREAD EYELET	1
12-17	58-406	タイミングベルト	TIMING BELT	1
12-18	06-447	タイミングプーリー(前)	TIMING PULLEY	1
12-19	87-172	ネジ	SCREW	4
12-20	43-529	ストッパー	STOP PLATE	1
12-21	84-362	ネジ	SCREW	2
12-22	43-534	バネ	SPRING	1
12-23	84-374	ネジ	SCREW	1
12-24	71-720	軸	SHAFT	1
12-25	75-537	カラー	COLLAR	2
12-26	87-181	ネジ	SCREW	2
12-27	75-130	カラー	COLLAR	2
12-28	49-505	ハマグリ	LOOPER THREAD TAKEUP	2
12-29	87-274	ネジ	SCREW	4
12-30	49-504	ハマグリ	LOOPER THREAD TAKEUP	1~2

13. 針棒上軸機構 NEEDLE BAR MECHANISM

NR9900 STANDARD

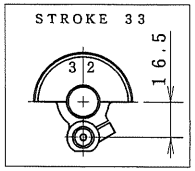

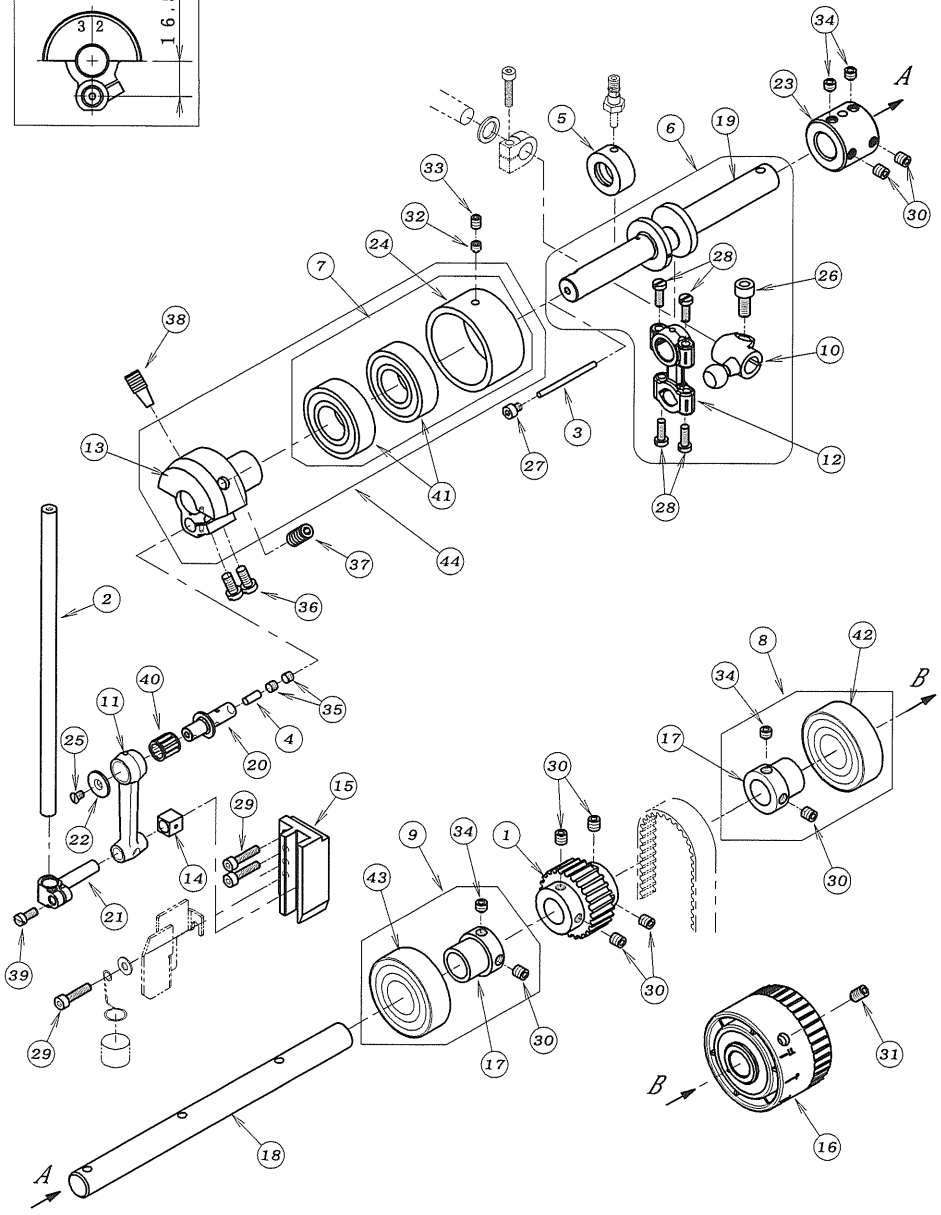

REF.NO.	PART NO.	品 名	DESCRIPTION	Q'TY
13-01	06-238	タイミング プーリー (上)	TIMING PULLEY	1
13-02	11-409	針棒	NEEDLE BAR	1
13-03	23-063	フェルト	FELT	1
13-04	23-567	フェルト	FELT	1
13-05	35-559	オイルスリーブ	OIL SLEEVE	1
13-06	60-5160	上軸左糸捌きロッドセット	CONNECTING ROD ASS'Y	1
13-07	60-8490	ベアリングセット	BEARING ASS'Y	1
13-08	60-8500	ベアリングセット	BEARING ASS'Y	1
13-09	60-8510	ベアリングセット	BEARING ASS'Y	1
13-10	61-745	針糸捌きロッド玉	ECCENTRIC	1
13-11	63-427	針棒リンク	LINK	1
13-12	63-518	針糸捌きロット	CONNECTING ROD	1
13-13	66-523	針棒クランク (32)	NEEDLE CRANK ASS'Y	1
13-14	69-532	角コマ	BLOCK	1
13-15	69-533	針棒ガイド	GUIDE	1
13-16	69-540	ハンドプーリー	HAND WHEEL	1
13-17	69-544	ベアリングスリーブ	BEARING SLEEVE	2
13-18	71-830	上軸 (右)	UPEER SHAFT(RIGHT)	1
13-19	71-836	上軸 (左)	UPPER SHAFT(LEFT)	1
13-20	71-837	針棒リンクピン (0.5)	LINK PIN	1
13-21	73-504	針棒抱き	NEEDLE BAR BRACKET	1
13-22	75-004	針棒リンクエンドプレート	WASHER	1
13-23	75-273	上軸ジョイント	UPPER SHAFT JOINT	1
13-24	81-585	ベアリングハウジング	BEARING HOUSING	1
13-25	84-463	ネジ	SCREW	1
13-26	87-057	六角穴付ボルトM6x14L	SCREW M6x14L	1
13-27	87-067	六角穴付きボルト	BOLT	1
13-28	87-097	ネジ	SCREW	4
13-29	87-112	六角穴付きボルト	BOLT	3
13-30	87-172	ネジ	SCREW	8
13-31	87-241	ネジ	SCREW	1
13-32	87-253	ネジ	SCREW	1
13-33	87-254	ネジ	SCREW	1
13-34	87-259	ネジ	SCREW	4
13-35	87-274	ネジ	SCREW	2
13-36	87-278	ネジ	SCREW	2
13-37	87-368	ネジ	SCREW	1
13-38	87-369	ネジ	SCREW	1
13-39	87-520	ネジ	SCREW	1
13-40	91-264	ニードルヘアリング	BEARING	1
13-41	91-888	ヘアリング	BEARING	2
13-42	91-894	ヘアリング	BEARING	1
13-43	91-994	ヘアリング	BEARING	1
13-44	60-8492	ヘアリング セット図	BEARING ASS'Y	1

14. 押え揚げ機構 PRESSER FOOT MECHANISM

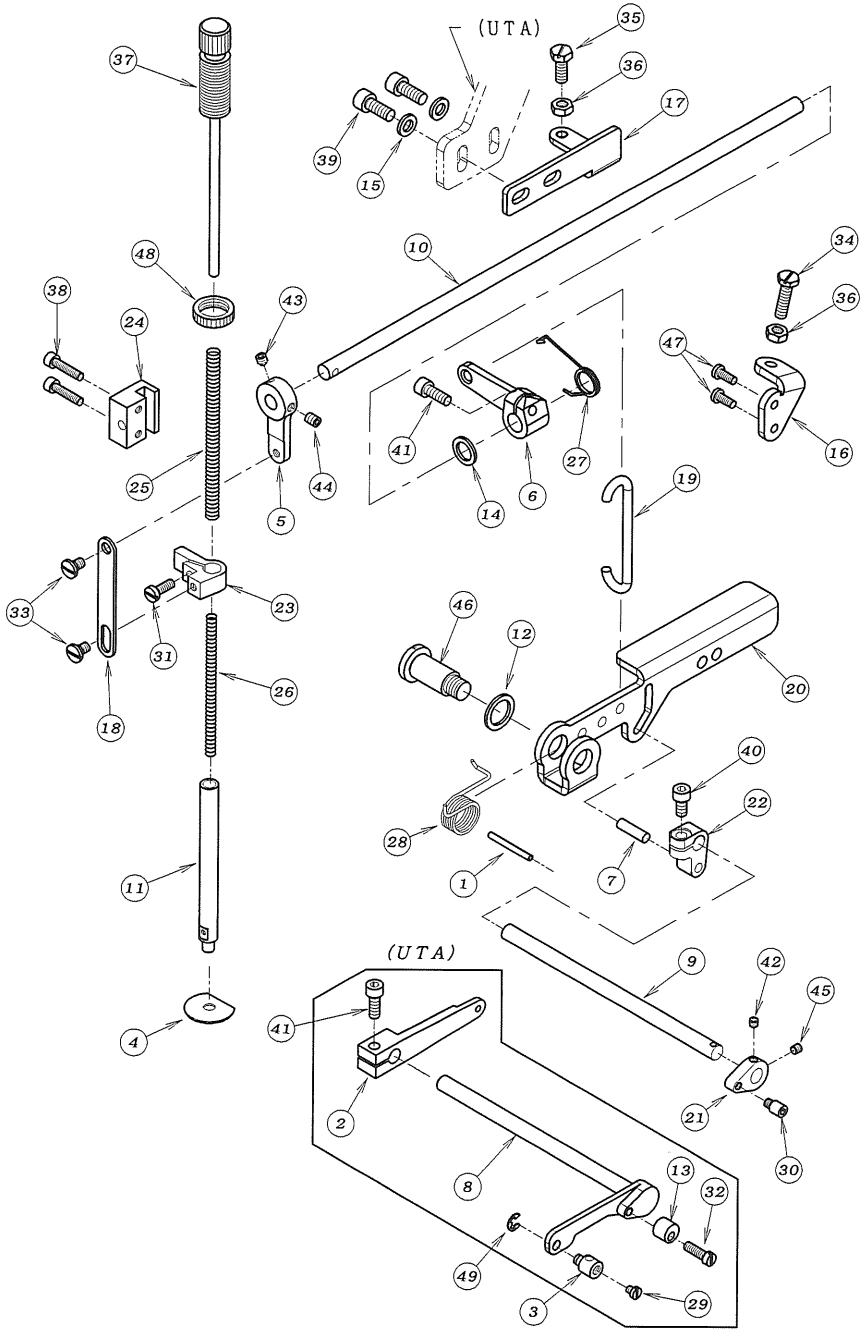

REF.NO.	PART NO.	品名	DESCRIPTION	Q'TY
14-01	05-404	スプリングピン	SPRING PIN	1
14-02	05-601	クランクレバー	LEVER	1
14-03	05-853	糸緩め連結片	HOLDER	1
14-04	23-018	押え棒油止シール	SEAL	1
14-05	67-036	レバー	LEVER	1
14-06	67-037	レバー	LEVER	1
14-07	71-203	平行ピン	PIN	1
14-08	71-269	糸緩め軸	SHAFT	1
14-09	71-270	糸緩め軸	SHAFT	1
14-10	71-278	連動シャフト	SHAFT	1
14-11	71-568	押え棒	PRESSER FOOT BAR	1
14-12	75-332	ワッシャ	WASHER	1
14-13	75-355	調節カラー	COLLER	1
14-14	75-504	ワッシャ	WASHER	1
14-15	75-552	ワッシャ	WASHER	2
14-16	77-030	ブラケット	BRACKET	1
14-17	77-033	押え浮かしストッパー	STOPPER	1
14-18	77-051	連結プレート	PLATE	1
14-19	77-052	リンク	LINK	1
14-20	77-053	押揚げレバー	LEVER	1
14-21	77-270	糸緩めプレート	PLATE	1
14-22	77-504	押え揚クランク	CRANK	1
14-23	77-510	押え棒抱き	CLAMP	1
14-24	77-511	押え棒ガイド	GUIDE	1
14-25	79-022	押エ棒バネ(上)	SPRING	1
14-26	79-023	押エ棒バネ(下)	SPRING	1
14-27	79-024	巻きバネ	SPRING	1
14-28	79-423	巻きバネ	SPRING	1
14-29	84-364	ネジ	SCREW	1
14-30	84-561	ネジ	SCREW	1
14-31	84-566	ネジ	SCREW	1
14-32	84-567	ネジ	SCREW	1
14-33	84-581	段ネジ	SCREW	2
14-34	84-813	ネジ	SCREW	1
14-35	84-818	六角ボルト	BOLT	1
14-36	86-411	ナット	NUT	2
14-37	87-001	押え棒筒ネジ	SCREW	1
14-38	87-112	六角穴付きボルト	BOLT	2
14-39	87-171	六角穴付きボルト	BOLT	2
14-40	87-213	六角穴付きボルト	BOLT	1
14-41	87-224	六角穴付きボルト	BOLT	2
14-42	87-233	ネジ	SCREW	1
14-43	87-253	ネジ	SCREW	1
14-44	87-254	ネジ	SCREW	1
14-45	87-286	ネジ	SCREW	1
14-46	87-404	段付ネジ	SCREW	1
14-47	87-483	プラマイナベ小ねじ	SCREW	2
14-48	88-003	筒ネジナット	NUT	1
14-49	93-205	Eリング	E-RING	1

15. 給油機構 (1)　LUBRICATION MECHANISM (1)

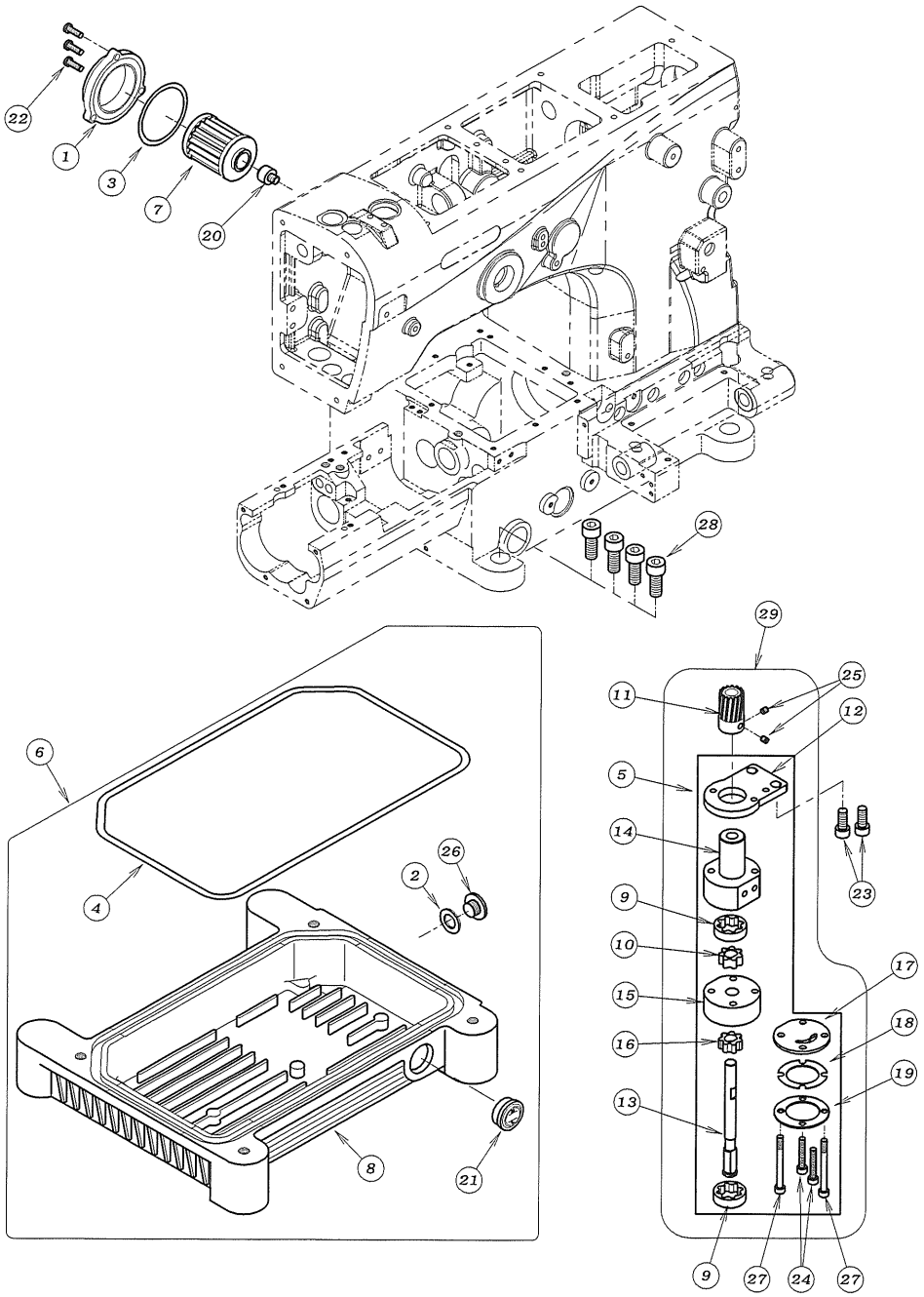

REF.NO.	PART NO.	品　名	DESCRIPTION	Q'TY
15-01	21-632W	オイルフィルターキャップ゜	OIL FILTER CAP	1
15-02	23-304	シール	SEAL	1
15-03	23-506	Oーリング゛	O-RING	1
15-04	23-508	Oーリング゛	O-RING	1
15-05	30-0019	ポ゜ンプ゜セット	PUMP ASS'Y	1
15-06	30-5070	オイルタンクセット	OIL TANK ASS'Y	1
15-07	31-222	フィルター	OIL FILTER	1
15-08	31-507	オイルタンク	OIL RESERVOIR	1
15-09	31-530	アウターローター	OUTER ROTER	2
15-10	31-531	インナーローター	INNER ROTER	1
15-11	31-539	ポンプギア	PUMP GEAR	1
15-12	31-549	ポ゜ンプ゜取付板	PLATE	1
15-13	31-542	ポ゜ンプ゜軸	PUMP SHAFT	1
15-14	31-543	ポ゜ンプ゜ハウジ゛ング゛(上)	PUMP HOUSING	1
15-15	31-544	ポ゜ンプ゜ハウジ゛ング゛(下)	PUMP HOUSING	1
15-16	31-545	インナーローター	INNER ROTER	1
15-17	31-546	ポ゜ンプ゜裏板	PLATE	1
15-18	31-547	ポ゜ンプ゜メッシュ	PUMP MESH	1
15-19	31-548	ポ゜ンプ゜メッシュ止め板	PLATE	1
15-20	35-509	継手	JOINT	1
15-21	39-504	オイルケ゛ージ゛	OIL SIGHT GAUGE	1
15-22	87-484	プラマイナベ小ねじ	SCREW	3
15-23	87-171	六角穴付きボルト	BOLT	2
15-24	87-285	六角穴付きボルト	BOLT	2
15-25	87-286	ネジ゛	SCREW	2
15-26	87-311	フタネジ゛	SCREW	1
15-27	87-391	六角穴付ボ゛ルト	BOLT	2
15-28	87-663	六角穴付きボルト	BOLT	4
15-29	30-0020	ポ゜ンプ゜セット	PUMP ASS'Y	1

16 給油機構 (2) LUBRICATION MECHANISM (2)

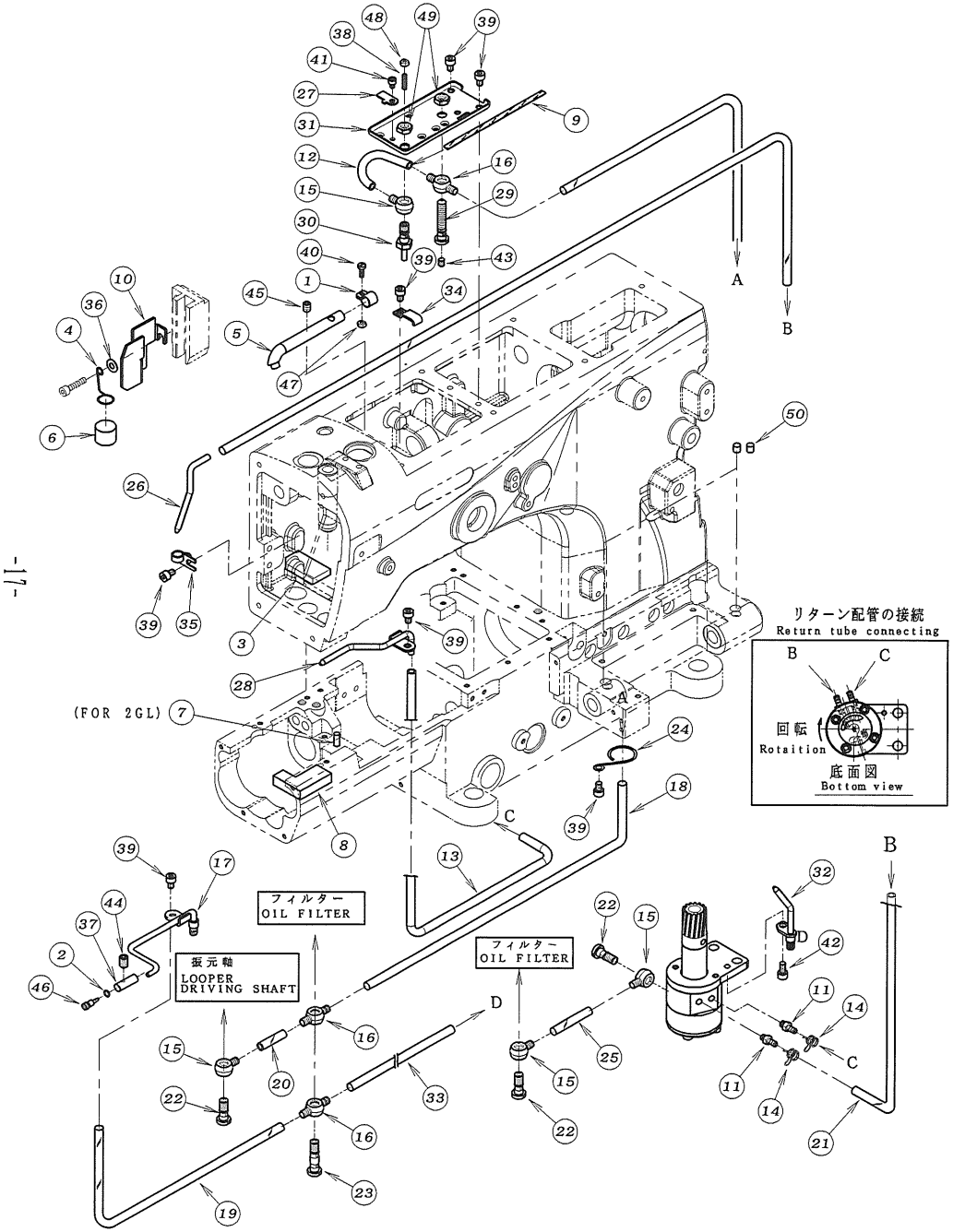

REF.NO.	PART NO.	品名	DESCRIPTION	Q'TY
16-01	07-008	調節バンド	BAND	1
16-02	23-373	Oーリング	O-RING	1
16-03	23-386	フェルト	FELT	1
16-04	23-558	給油サポート	SUPPORT	1
16-05	23-560	給油パイプ	PIPE	1
16-06	23-562	スポンジ	SPONGE	1
16-07	23-567	フェルト	FELT	1
16-08	23-571	フェルト	FELT	1
16-09	23-574	フェルト	FELT	1
16-10	27-301	オイルフェンス	OIL COVER	1
16-11	31-314	継手	JOINT	2
16-12	35-005	ビニールチューブ 80L	TUBE	1
16-13	35-318	ビニールチューブ	TUBE	1
16-14	35-413	止め金具	CLAMP	2
16-15	35-505	片口継手	JOINT	4
16-16	35-506	両口管継手	JOINT	3
16-17	35-512	給油配管	OIL DISTRIBUTOR	1
16-18	35-517	ビニーリチューブ 540L	TUBE	1
16-19	35-519	ビニールチューブ	TUBE	1
16-20	35-520	ビニールチューブ	TUBE	1
16-21	35-521	ビニールチューブ	TUBE	1
16-22	35-528	管継手ボルト	JOINT SCREW	3
16-23	35-529	管継手ボルト	JOINT SCREW	1
16-24	35-530	チューブバンド	CLAMP	1
16-25	35-537	ビニールチューブ	TUBE	1
16-26	35-540	リターン用パイプ	PIPE	1
16-27	35-551	油調節プレート	PLATE	1
16-28	35-553	リターン用パイプ	PIPE	1
16-29	35-556	オイル噴出し継手	JOINT SCREW	1
16-30	35-557	ノズル	OIL SIGHT TOP NOZZLE	1
16-31	35-558	油受け	OIL RELEASER	1
16-32	35-560	ポンプギャ給油配管	PIPE	1
16-33	35-562	ビニールチューブ	TUBE (φ6xφ4, 300L)	1
16-34	39-139	パイプサポート	PIPE SUPPORT	1
16-35	39-501	配管止め	CLAMP	1
16-36	75-455	ワッシャ	WASHER	1
16-37	81-371	油量調節ブッシュ	ADJUSTING BUSHING	1
16-38	87-072	六角穴付止めねじ	SCREW	1
16-39	87-092	六角穴付きボルト	BOLT	7
16-40	87-128	ネジ	SCREW	1
16-41	87-142	ネジ	SCREW	1
16-42	87-177	六角穴付きボルト	BOLT	1
16-43	87-181	ネジ	SCREW	1
16-44	87-241	ネジ	SCREW	1
16-45	87-254	ネジ	SCREW	1
16-46	87-371	油量調節ネジ	ADJUSTING SCREW	1
16-47	88-136	ナット	NUT	1
16-48	88-137	ナット	NUT	1
16-49	88-165	六角ナット	NUT	2
16-50	23-548	フェルト	FELT	2

17. 後プ゜ーラー機構 (1)　REAR PULLER MECHANISM (1)

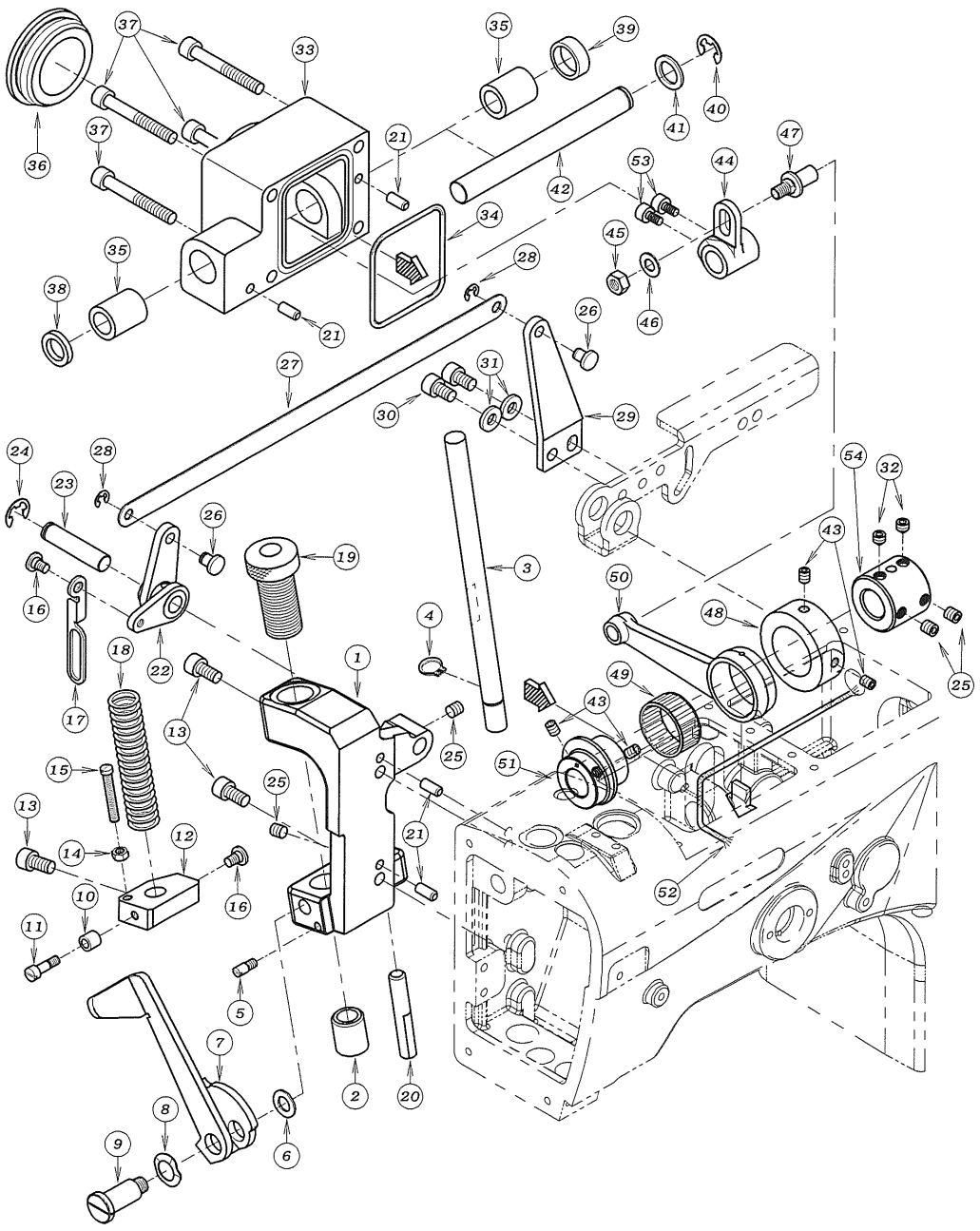

REF.NO.	PART NO.	品　名	DESCRIPTION	Q'TY
17-01	02-225W	後プ ーラーブ ラケット	REAR PULLER BRACKET	1
17-02	81-133	ブ ッシュ	BUSHING	1
17-03	71-464	後プ ーラー立シャフト	SHAFT	1
17-04	93-261	Eリング	E-RING	1
17-05	84-562	段ネジ	SCREW	1
17-06	75-519	ワッシャ	WASHER	1
17-07	02-216	手揚用金具	PULLER LIFTING LEVER	1
17-08	02-112	波ワッシャ	CORRUGATED WASHER	1
17-09	85-671	ネジ	SCREW	1
17-10	75-211	カラー	COLLAR	1
17-11	84-582	ネジ	SCREW	1
17-12	02-217	後プ ーラー立シャフト抱き	BRACKET	1
17-13	87-225	ネジ	SCREW	3
17-14	86-311	ナット	NUT	1
17-15	84-569	ネジ	SCREW	1
17-16	84-581	ネジ	SCREW	2
17-17	02-218	後プ ーラー抱き連結プ レート	CONNECTING PLATE	1
17-18	79-640	バ ネ	SPRING	1
17-19	87-754	筒ネジ	SCREW	1
17-20	71-729	プ ーラー回り止メピ ン	GUIDE PIN	1
17-21	71-208	ノックピ ン	PIN	4
17-22	02-219	後プ ーラー揚レバ ー	LEVER	1
17-23	71-726	シャフト	SHAFT	1
17-24	93-222	Eリング	E-RING	1
17-25	87-172	ネジ	SCREW	4
17-26	77-419	押揚連結ピ ン	PIN	2
17-27	77-037	押揚連結板	PLATE	1
17-28	93-205	Eリング	E-RING	2
17-29	77-421	押揚レバ ー	LEVER	1
17-30	87-203	ネジ	SCREW	2
17-31	75-458	ワッシャ	WASHER	2
17-32	87-259	ネジ	SCREW	2
17-33	02-220W	上プ ーラー軸ケース	BRACKET	1
17-34	23-542	Oリング	O-RING	1
17-35	81-559	上プ ーラー軸ブ ッシュ	BUSHING	2
17-36	23-541	ゴ ム栓	PLUG	1
17-37	87-186	ネジ	SCREW	4
17-38	94-502	オイルシール	OIL SEAL	1
17-39	94-506	シールキャップ	PLUG	1
17-40	93-223	Eリング	E-RING	1
17-41	75-187	ワッシャ	WASHER	1
17-42	71-727	上プ ーラー駆動軸	SHAFT	1
17-43	87-254	ネジ	SCREW	4
17-44	67-528	上プ ーラー振りレバ ー	LEVER	1
17-45	88-166	ナット	NUT	1
17-46	75-452	ワッシャ	WASHER	1
17-47	04-502	調節レバ ーピ ン	PIN	1
17-48	75-272	スラストカラー	COLLAR	1
17-49	91-413	ニードルベアリング	NEEDLE BEARING	1
17-50	63-535	プ ーラークランクロッド	CRANK ROD	1
17-51	61-551	プ ーラーエキセン	ECCENTRIC	1
17-52	23-556	フェルト	FELT	1
17-53	87-024	六角穴付ボルト	BOLT	2
17-54	75-273	上軸ジョイント (P用)	JOINT COLLAR (for P model)	1

18. 後プーラー機構 (2)　REAR PULLER MECHANISM (2)

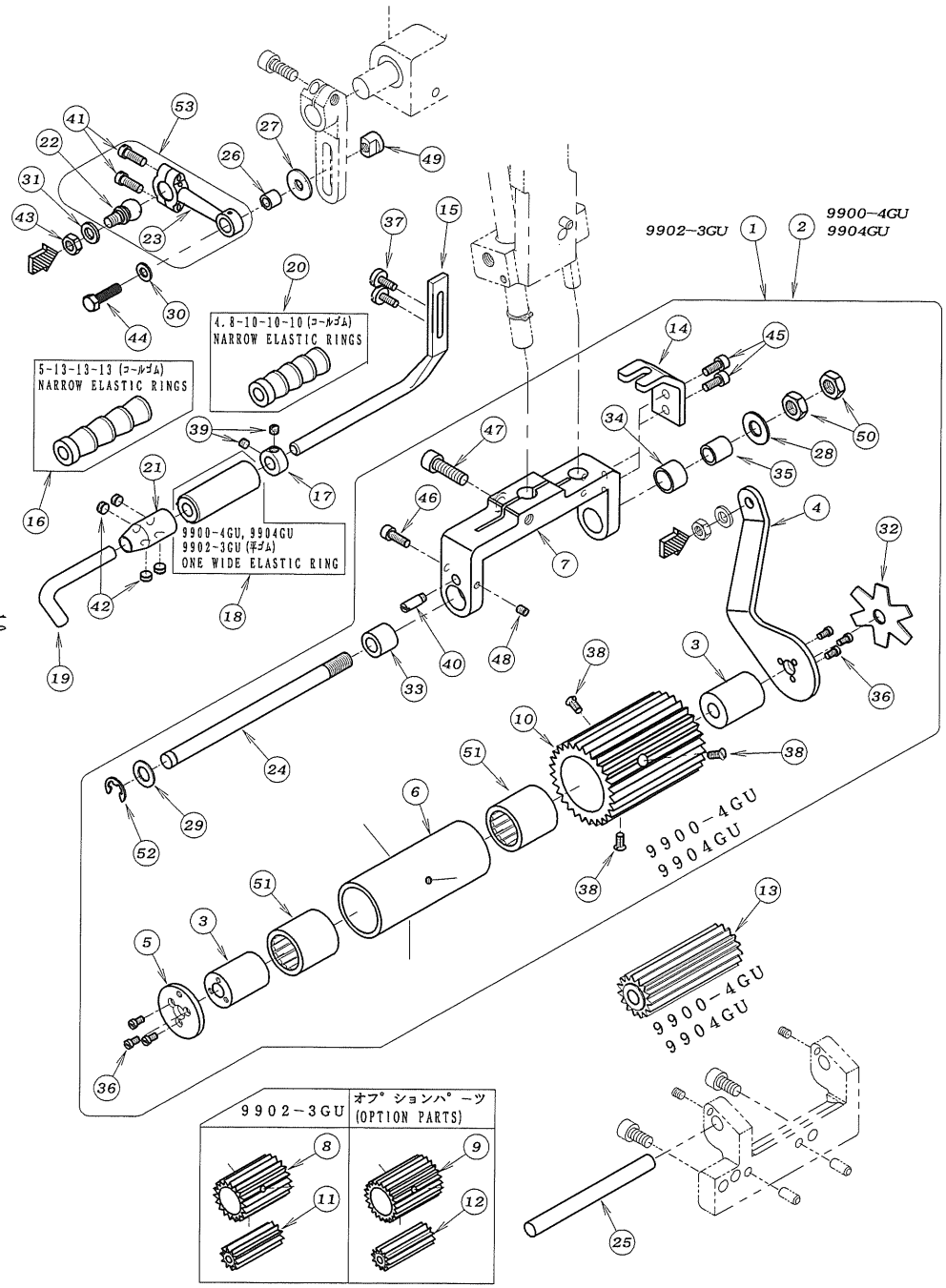

REF.NO.	PART NO.	品名	DESCRIPTION	Q'TY
18-01	00-3182	18山プーラーセット	18TEETH PULLER ASS'Y	1
18-02	00-4280	28山プーラーセット	28TEETH PULLER ASS'Y	1
18-03	01-115	スリーブ	SLEEVE	2
18-04	02-018	後プーラー連結板	CONNECTING PLATE	1
18-05	02-117	後プーラーパイプフタ	PLATE	1
18-06	02-124	ワンウェイクラッチ用ハウジング (大)	HOUSING	1
18-07	02-159	上プーラー土台	REAR PULLER HOLDER	1
18-08	02-226	後プーラー上ギャー18山	UPPER REAR PULLER18	1
18-09	02-227	後プーラー上ギャー22山	UPPER REAR PULLER22	1
18-10	02-228	後プーラー上28山	REAR PULLER GEAR (28 TEETH)	1
18-11	02-243	下ローラー (10山)	REAR PULLER GEAR (10TEETH)	1
18-12	02-244	下ローラー (12山)	REAR PULLER GEAR (12TEETH)	1
18-13	02-245	下ローラー (15山)	REAR PULLER GEAR (15TEETH)	1
18-14	02-246	回り止ブラケット	BRACKET	1
18-15	02-247	コムガイド軸	ELASTIC TAPE GUIDE SHAFT	1
18-16	09-896	コムガイドローラー	TAPE GUIDE	1
18-17	09-917	カラー	COLLAR	1
18-18	09-919	コムガイドローラー	TAPE GUIDE	1
18-19	09-923	プーラーコムガイド	ELASTIC GUIDE	1
18-20	09-925	コムガイドローラー	TAPE GUIDE	1
18-21	09-984	コムガイド止めカラー	END COLLAR	1
18-22	61-810	プーラー連結ロッド玉	CONNECTING ROD BALL	1
18-23	63-809	プーラー連結ロット	BALL JOINT	1
18-24	71-445	後プーラー台シャフト (大)	SHAFT	1
18-25	71-728	後プーラー下シャフト	LOWER REAR PULLER SHAFT	1
18-26	75-247	連結メガネローラー	ROLLER	1
18-27	75-407	ワッシャ	WASHER	1
18-28	75-451	ワッシャ	WASHER	1
18-29	75-519	ワッシャ	WASHER	1
18-30	75-520	ワッシャ	WASHER	1
18-31	75-552	ワッシャ	WASHER	1
18-32	79-551	プーラー板バネ	PULLER PLATE SPRING	1
18-33	81-321	ブッシュ	BUSHING	1
18-34	81-322	ブッシュ	BUSHING	1
18-35	81-323	ブッシュ	BUSHING	1
18-36	84-162	ネジ	SCREW	6
18-37	84-368	ネジ	SCREW	2
18-38	84-462	ネジ	SCREW	3
18-39	84-511	ネジ	SCREW	2
18-40	84-573	段ネジ	SCREW	1
18-41	84-635	ネジ	SCREW	2
18-42	84-711	ネジ	SCREW	4
18-43	86-411	ナット	NUT	1
18-44	87-015	ネジ	SCREW	1
18-45	87-113	六角穴付きボルト	BOLT	2
18-46	87-129	六角穴付きボルト	BOLT	1
18-47	87-173	六角穴付きボルト	BOLT	1
18-48	87-181	ネジ	SCREW	1
18-49	88-005	ナット	NUT	1
18-50	88-179	ナット	NUT	2
18-51	91-407	ワンウェイクラッチ	BEARING	2
18-52	93-221	ストップリング	E-RING	1
18-53	60-8090	プーラー連結ロットセット	CONNECTING ROD ASS'Y	1

19. 左メス機構 LEFT KNIFE FABRIC TRIMMER

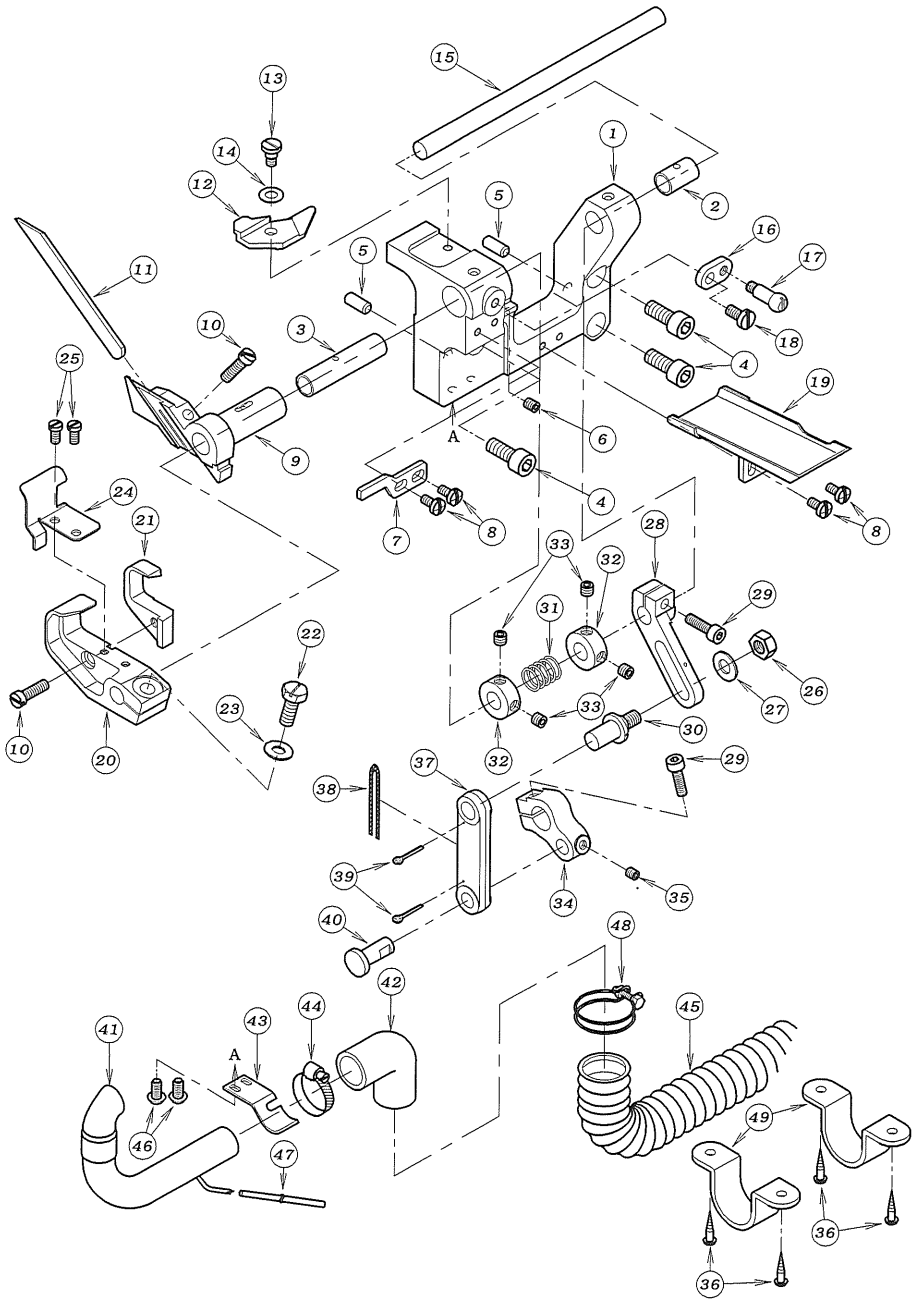

REF. NO.	PART NO.	品　　名	DESCRIPTION	Q'TY
19-01	07-526	下メス土台	LOWER KNIFE HOLDER BRACKET	1
19-02	81-558	上メスシャフトブ ッシュ	BUSHING	1
19-03	81-545	下メス台ブ ッシュ	BUSHING	1
19-04	87-171	ネジ	SCREW	3
19-05	71-208	ノックピ ン	KNOCK PIN	2
19-06	84-521	ネジ	SCREW	1
19-07	07-527	下メスブ ラケット回り止め	LOWER KNIFE HOLDER LOCKING PLATE	1
19-08	84-374	ネジ	SCREW	4
19-09	07-528	下メスブ ラケット	LOWER KNIFE HOLDER	1
19-10	84-567	ネジ	SCREW	2
19-11	07-529	下メス	LOWER KNIFE	1
19-12	07-530	針板押エプ レート	STITCH PLATE FIXING PLATE	1
19-13	87-089	ネジ	SCREW	1
19-14	79-922	皿バ ネ	CONICAL SPRING WASHER	1
19-15	71-723	上メスシャフト	UPPER KNIFE SHAFT	1
19-16	07-531	プ レート	PLATE	1
19-17	25-522	カバ ーストップ ネジ	SCREW	1
19-18	84-571	ネジ	SCREW	1
19-19	07-532	油受け	OIL COVER	1
19-20	07-533	上メスブ ラケット	UPPER KNIFE BRACKET	1
19-21	07-534	上メス	UPPER KNIFE	1
19-22	84-812	ネジ	SCREW	1
19-23	75-453	ワッシャ	WASHER	1
19-24	07-535	上メスカバ ー	UPPER KNIFE COVER	1
19-25	84-362	ネジ	SCREW	2
19-26	88-166	ナット	NUT	1
19-27	75-452	ワッシャ	WASHER	1
19-28	67-526	上メス調節レバ ー	UPPER KNAIFE ADJUSTING LEVER	1
19-29	87-214	ネジ	SCREW	2
19-30	04-502	調節レバ ーピ ン	ADJUSTING LEVER PIN	1
19-31	79-568	上メスバ ネ	UPPER KNIFE SPRING	1
19-32	75-001	カラー	COLLAR	2
19-33	87-274	ネジ	SCREW	4
19-34	67-527	上メス駆動レバ ー	UPPER KNIFE DRIVING LEVER	1
19-35	87-286	ネジ	SCREW	1
19-36	87-905	ネジ	SCREW	4
19-37	07-536	上メス駆動リンク	UPPER KNIFE DRIVING LINK	1
19-38	23-540	フェルト	OIL WICK	1
19-39	93-620	割ピ ン	PIN	2
19-40	71-724	リンクピ ン	LINK PIN	1
19-41	07-551	吸込みパ イプ	SUCTION PIPE	1
19-42	07-552	パ イプ 継手	JOINT	1
19-43	07-553	吸込みパ イプ ブ ラケット	SUCTION PIPE BRACKET	1
19-44	07-554	吸込みパ イプ バ ンド	SUCTION PIPE BAND	1
19-45	07-555	ホース	HOSE	1
19-46	87-272	ネジ	SCREW	2
19-47	05-950	チューブ　φ4×670	VINYL TUBE (φ4×670)	1
19-48	07-556	ホースバ ンド	HOSE BAND	1
19-49	07-542	ホースクランプ	HOSE CLAMP	2

20. 膝スイッチ機構　KNEE SWITCH MECHANISM

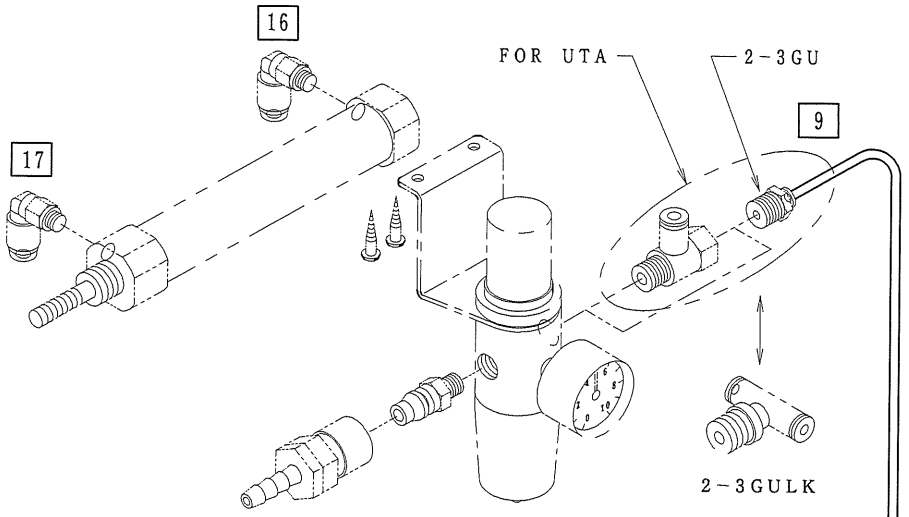

膝スイッチ機構　KNEE SWITCH MECHANISM

FOR 2-3GU, 2-3GU-UTA
2-3GULK, 2-3GULK-UTA

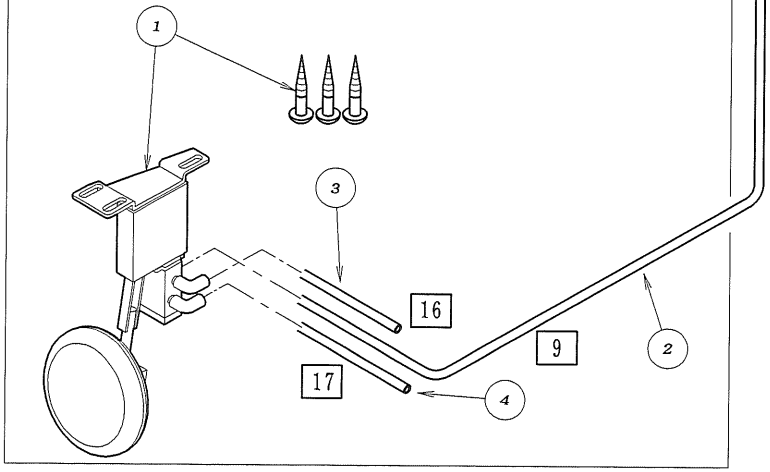

REF.NO.	PART NO.	品　名	DESCRIPTION	Q'TY
20-01	00-6118	膝スイッチセット	KNEE SWITCH ASS'Y	1
20-02	05-932	エアーチューブ ∅4x1500mm 9	AIR TUBE ∅4x1500mm 9	1
20-03	05-938	エアーチューブ ∅4x450mm 16	AIR TUBE ∅4x450mm 16	1
20-04	05-939	エアーチューブ ∅4x500mm 17	AIR TUBE ∅4x500mm 17	1

21. ゴム張り機構 GUIDE ROLLER MECHANISM

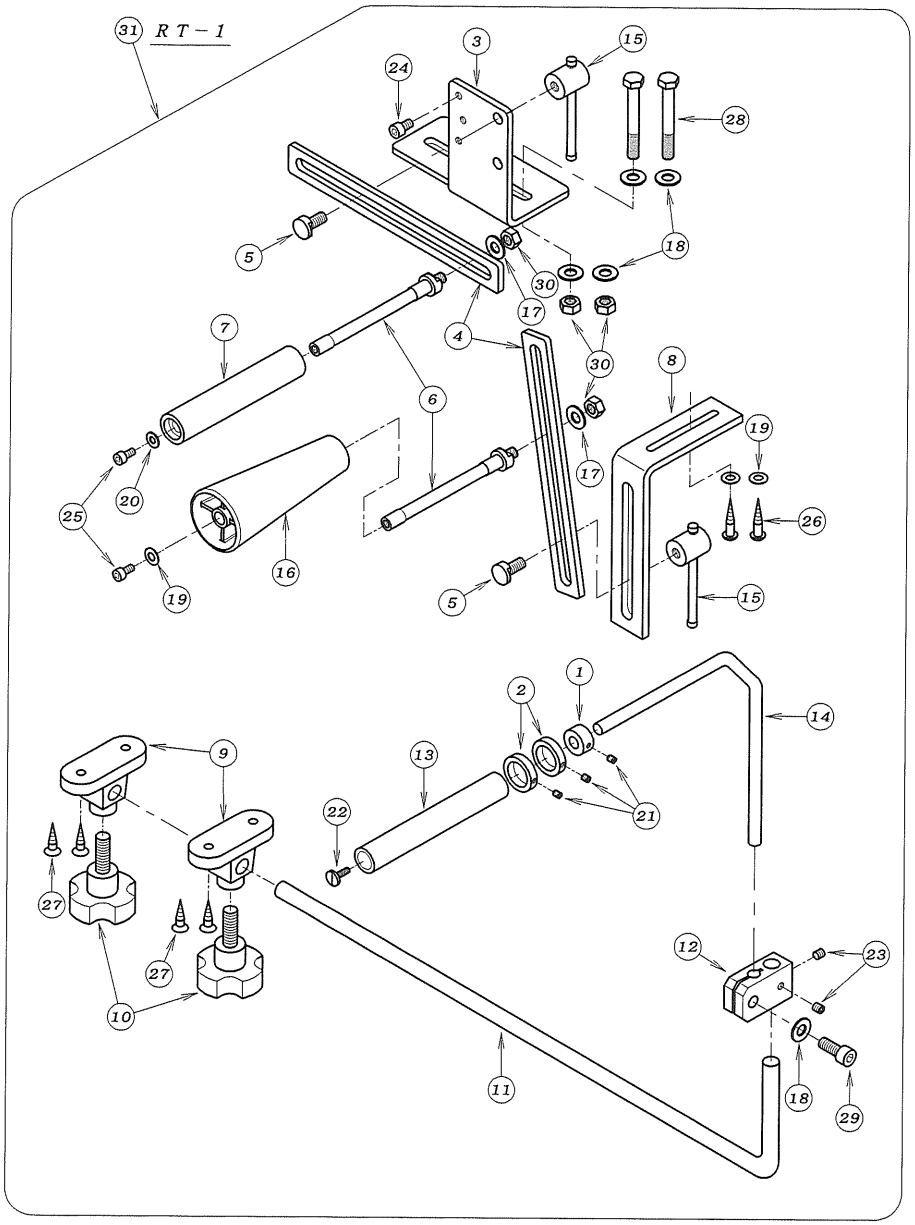

REF.NO.	PART NO.	品 名	DESCRIPTION	Q'TY
21-01	09-145	カラー	COLLAR	1
21-02	09-147	カラー	COLLAR	2
21-03	09-519	リアーローラーブラケット	REAR ROLLER BRACKET	1
21-04	09-521	リアーローラースライド	SLIDE PLATE	2
21-05	09-522	リアーローラー止めネジ	SCREW	2
21-06	09-523	リアーローラー調整軸	SHAFT	2
21-07	09-524	リアーロラー	REAR ROLLER	1
21-08	09-525	テンションブラケット	BRACKET	1
21-09	09-526	ローラーブラケット	BRACKET	2
21-10	09-527	ノブ	KNOB	2
21-11	09-528	ローラーブラケット バー	BAR	1
21-12	09-529	ローラー軸継手	JOINT BLOCK	1
21-13	09-530	前ローラー	ROLLER	1
21-14	09-531	ローラーブラケットバー	BAR	1
21-15	09-553	ハンドル	HANDLE	2
21-16	09-727	テーパーローラー	TAPER ROLLER	1
21-17	75-501	ワッシャ	WASHER	2
21-18	75-451	ワッシャ	WASHER	5
21-19	75-452	ワッシャ	WASHER	3
21-20	75-453	ワッシャ	WASHER	1
21-21	84-521	ネジ	SCREW	3
21-22	84-570	ネジ	SCREW	1
21-23	87-172	ネジ	SCREW	2
21-24	87-203	六角穴付きボルト	BOLT	1
21-25	87-213	六角穴付きボルト	BOLT	2
21-26	87-501	丸木ネジ	SCREW	2
21-27	87-502	皿木ネジ	SCREW	4
21-28	87-503	六角ボルト	BOLT	2
21-29	87-663	六角穴付きボルト	BOLT	1
21-30	88-176	ナット	NUT	4
21-31	15019XX	ゴム張りセット	GUIDE ROLLER ASS'Y	1

22. UTA糸切装置 UTA KNIFE MECHANISM

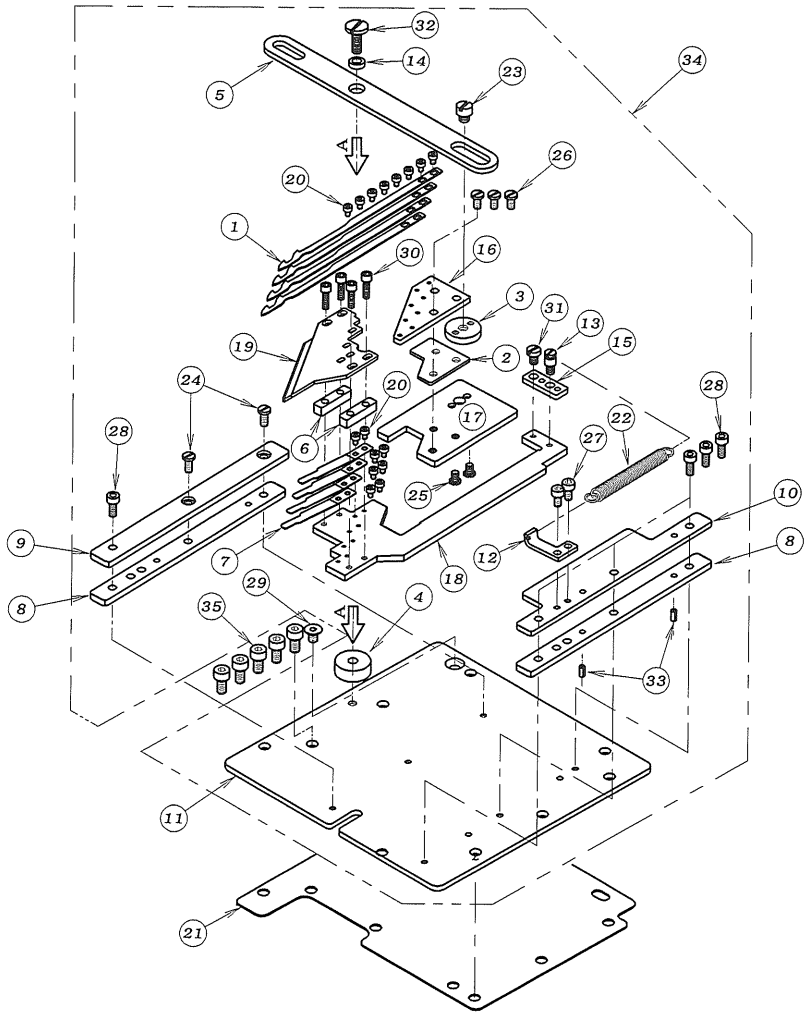

Model	Gauge	㊻	㊵	㊽	㊶	㊾	㊼	㊹
9902-3GU	4.8-10-10-10	00-8086	05-774	05-767	05-779	05-772	05-765	
9902-3GU	5-13-13-13	00-8087	05-775	05-768	05-780	05-773	05-766	
9900-4GU	8.5-8.5-8.5	00-8088	05-776	05-769	05-781			05-752
9900-4GU	9.5-9.5-9.5	00-8089	05-777	05-770	05-782	05-772		
9900-4GU	6.4-6.4-6.4	00-8090	05-778	05-771	05-783		05-765	
9904GU	5-9-5	00-8077	05-787	05-786	05-785			
9904GU	5-19-5	00-8078	05-792	05-791	05-790	05-788		05-789
9904GU	5-24-5	DX-360	DX-362	DX-361	DX-359	DX-346	05-766	DX-347
9900-2GL	11.1	00-8079	05-797	05-796	05-795	05-788	05-765	05-789

REF.NO.	PART NO.	品 名	DESCRIPTION	Q'TY
22-01	05-751	可動メス	LOWER KNIFE	4
22-02	REF. TABLE	スペーサー	SPACER	1
22-03	05-753	スペーサー	SPACER	1
22-04	05-754	スペーサー	SPACER	1
22-05	05-755	メス駆動レバー	KNIFE DRIVING LEVER	1
22-06	05-756	スペーサー	SPACER	2
22-07	05-757	裏ハネ	LEAF SPRING	4
22-08	05-758	ガイド	GUIDE	2
22-09	05-759	ガイド	GUIDE	1
22-10	05-760	ガイド	GUIDE	1
22-11	05-761	UTC土台プレート	UTC HOLDER PLATE	1
22-12	05-762	ハネ止メ	PLATE	1
22-13	05-763	ハネ止めネジ	SCREW	1
22-14	05-764	ガイドローラーB	GUIDE ROLLER	1
22-15	REF. TABLE	スペーサー	SPACER	1
22-16	REF. TABLE	可動メス土台	LOWER KNIFE CARRIER	1
22-17	REF. TABLE	可動メススライダー	LOWER KNIFE SLIDE PLATE	1
22-18	REF. TABLE	固定メス土台	UPPER KNIFE CARRIER	1
22-19	REF. TABLE	固定メス	UPPER KNIFE	1
22-20	06-001	六角穴付きボルト	BOLT	16
22-21	23-513	上油カハーパッキン	GASKET	1
22-22	79-548	引張ハネ	SPRING	1
22-23	84-202	ネジ	SCREW	1
22-24	87-084	ネジ	SCREW	2
22-25	87-087	ネジ	SCREW	2
22-26	87-090	ネジ	SCREW	3
22-27	87-123	六角穴付きボルト	BOLT	2
22-28	87-124	ネジ	SCREW	4
22-29	87-293	ネジ	SCREW	1
22-30	87-294	ネジ	SCREW	4
22-31	87-295	ネジ	SCREW	1
22-32	87-296	ネジ	SCREW	1
22-33	93-766	スプリングピン	SPRING PIN	2
22-34	REF. TABLE	メスセット	THREAD TRIM ASS'Y	1
22-35	87-177	ネジ	SCREW	5

23. UTC駆動装置 THREAD TRIMMING MECHANISM

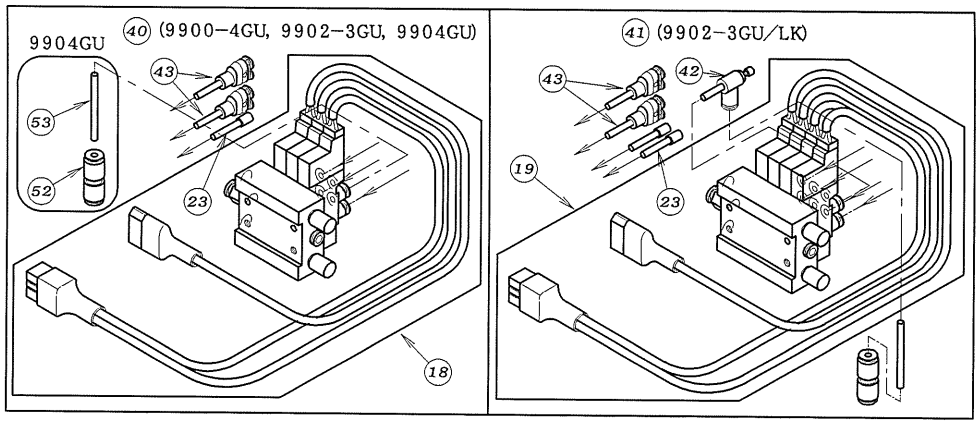

糸切装置 (2) KNIFE MECHANISM (2)

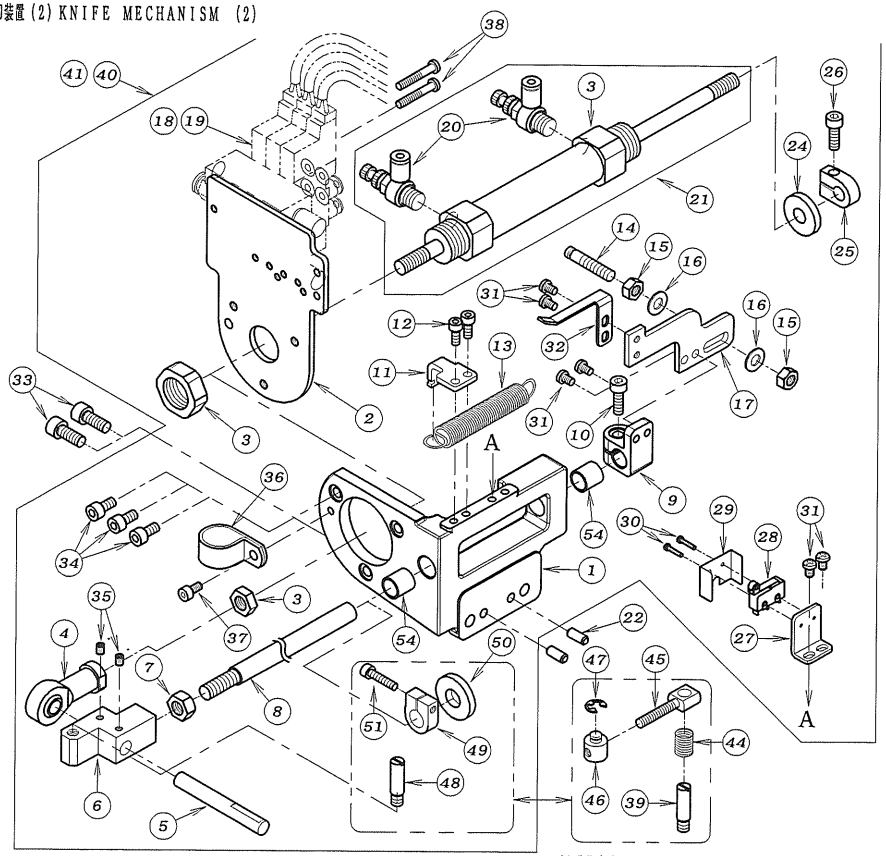

糸切装置 (1) KNIFE MECHANISM (1)

REF. NO.	PART NO.	品　　名	DESCRIPTION	Q'TY
23−01	05−901	シリンダー取付ブラケット	BRACKET	1
23−02	05−646	シリンダー取付板	PLATE	1
23−03	05−206	メス駆動シリンダー	CYLINDER	1
23−04	05−842	ロットエンド	ROD	1
23−05	05−904	連結シャフト	SHAFT	1
23−06	05−943	連結ブロック	BRACKET	1
23−07	88−176	ナット	NUT	1
23−08	05−944	戻しシャフト	SHAFT	1
23−09	05−927	レバー取付台	BRACKET	1
23−10	87−245	ネジ	SCREW	1
23−11	05−945	引張バネ用フック	LATCH	1
23−12	87−113	ネジ	SCREW	2
23−13	05−741	引張バネ	SPRING	1
23−14	05−946	引張バネ取付ピン	PIN	1
23−15	88−166	ナット	NUT	2
23−16	75−452	ワッシャ	WASHER	2
23−17	05−947	引張バネ取付プレート	PLATE	1
23−18	05−966	電磁弁 3連セット	SOLENOID VALVE ASSEMBLY	1
23−19	05−967	電磁弁 4連セット	SOLENOID VALVE ASSEMBLY	1
23−20	06−580	スピードコントローラ	SPPED CONTROLLER	2
23−21	00−6084	メス駆動シリンダーセット	CYLINDER ASS'Y	1
23−22	71−208	ノックピン	PIN	2
23−23	06−597	プラグ	PLUG	*
23−24	05−907	クッションゴム	SHOCK RUBBER	1
23−25	05−220	クッションストッパー	COLLAR	1
23−26	87−245	ネジ	SCREW	1
23−27	05−910	スイッチ取付板	PLATE	1
23−28	05−911	スイッチ	SWITCH	1
23−29	05−912	スイッチカバー	COVER	1
23−30	87−282	十字穴付ナベ小ネジ	SCREW	2
23−31	87−092	ネジ	SCREW	6
23−32	05−294	スイッチガイド	SWITH PLATE	1
23−33	87−171	ネジ	SCREW	2
23−34	87−213	ネジ	SCREW	3
23−35	87−181	ネジ	SCREW	2
23−36	06−927	ナイロンクリップ	CORD CLAMP	1
23−37	87−177	ネジ	SCREW	1
23−38	87−493	プラマイナベ小ネジ	SCREW	2
23−39	05−829	連結ピン	PIN	1
23−40	00−6108	UTC駆動装置	AIR CYLINDER ASSEMBLY	1
23−41	00−6109	UTC駆動装置	AIR CYLINDER ASSEMBLY	1
23−42	05−221	スピードコントローラ	SPPED CONTROLLER	1
23−43	05−484	ユニオンワイ	JOINT	2
23−44	79−540	連結ピン用スプリング	SPRING	1
23−45	05−913	連結ネジ	SCREW	1
23−46	05−914	連結ピン (1)	PIN	1
23−47	93−211	Eリング	E−RING	1
23−48	05−784	連結ピン	PIN	1
23−49	75−505	クッションストッパー	COLLAR	1
23−50	05−837	クッションゴム	SHOCK RUBBER	1
23−51	87−112	ネジ	SCREW	1
23−52	05−224	異径ストレート	JOINT	1
23−53	05−211	エアーチューブ∅4X100mm	AIR TUBE	1
23−54	81−588	ブッシュ	BUSHING	2

24. 糸調子機構 (UTA)　THREAD TENSION MECHANISM (UTA)

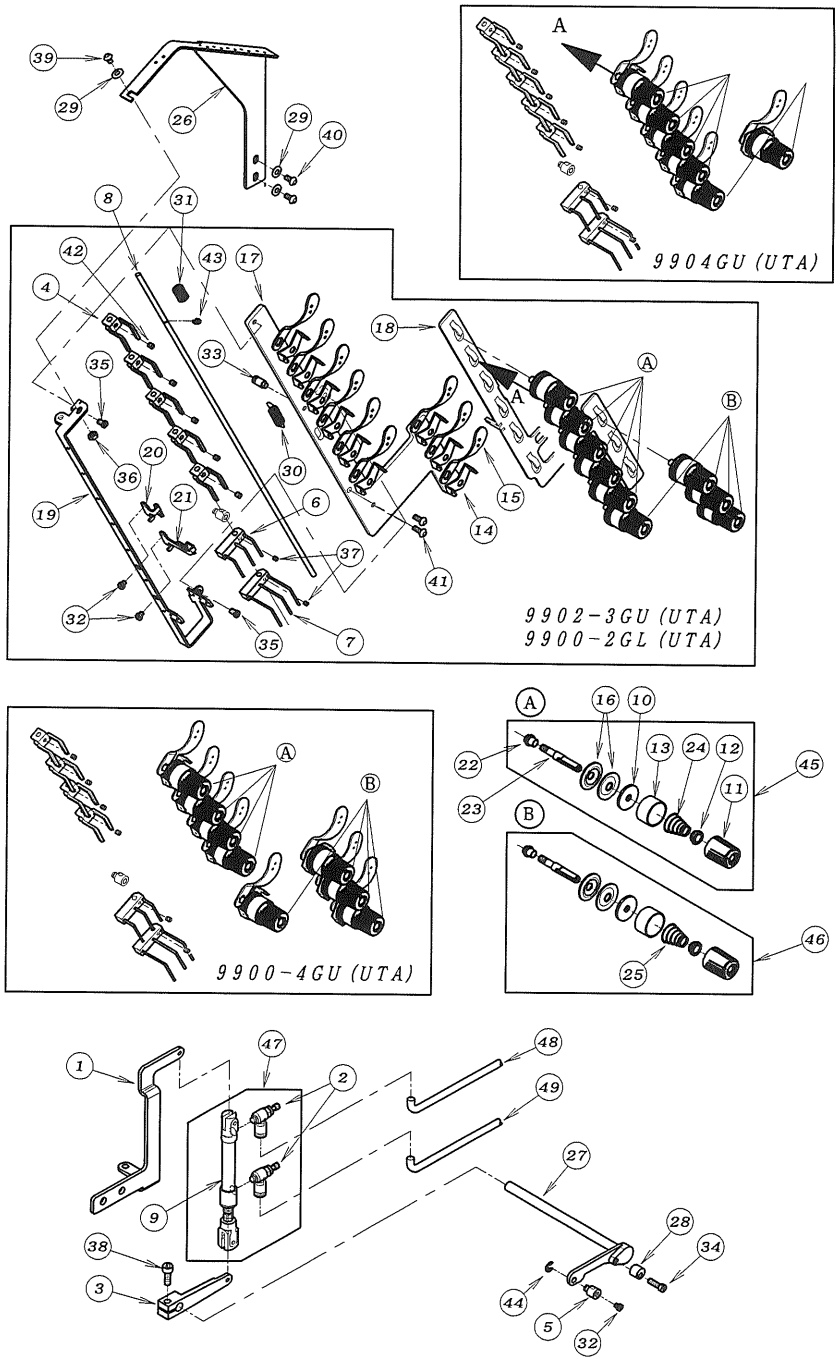

REF.NO.	PART NO.	品　名	DESCRIPTION	Q'TY
24-01	05-228	糸緩めシリンダーブラケット	BRACKET	1
24-02	05-481	スピードコントローラー	SPEED CONTROLER	2
24-03	05-601	クランクレバー	LEVER	1
24-04	05-850	糸緩めブロック	HOLDER	5
24-05	05-853	糸緩め連結片	HOLDER	1
24-06	05-868	糸緩めブロック (A)	HOLDER	1
24-07	05-869	糸緩めブロック (B)	HOLDER	1
24-08	05-870	糸緩め棒	SHAFT	1
24-09	06-694	糸緩めシリンダー	AIR CYLINDER	1
24-10	23-324	フェルト	FELT	*
24-11	41-104	チャンポン皿小ケース	THREAD TENSION NUT	*
24-12	41-105	チャンポン皿ラチェット	SPRING POST	*
24-13	41-106	チャンポン大ケース	SPRING CUP	*
24-14	41-115	糸道 (上)	THREAD GUIDE	*
24-15	41-117	糸道 (下)	THREAD GUIDE	*
24-16	41-509	チャンポン皿	TENSION DISC	*
24-17	41-511	ブラケット	BRACKET	1
24-18	41-512	糸緩めプレート	THREAD RELEASER	1
24-19	41-513	糸緩め糸道	THREAD EYELET	1
24-20	41-514	ルーパー糸道 (A)	THREAD EYELET	1
24-21	41-515	ルーパー糸道 (B)	THREAD EYELET	1
24-22	41-526	調子棒カラー	COLLAR	*
24-23	41-527	調子棒	SCREW STUD	*
24-24	41-701	チャンポン調子バネ (強)	SPRING (HEAVY)	*
24-25	41-702	チャンポン調子バネ (弱)	SPRING (LIGHT)	*
24-26	45-538	糸ガイド	THREAD GUIDE	1
24-27	71-269	糸緩め軸	SHAFT	1
24-28	75-355	調節カラー	COLLER	1
24-29	75-455	ワッシャ	WASHER	3
24-30	79-514	引張りバネ	SPRING	1
24-31	79-540	糸緩め棒防振バネ	SPRING	1
24-32	84-364	ネジ	SCREW	3
24-33	84-501	ネジ	SCREW	1
24-34	84-567	ネジ	SCREW	1
24-35	84-575	ネジ	SCREW	2
24-36	86-211	ナット	NUT	1
24-37	87-104	ネジ	SCREW	2
24-38	87-224	六角穴付きボルト	BOLT	1
24-39	87-271	ネジ	SCREW	1
24-40	87-272	ネジ	SCREW	2
24-41	87-273	ネジ	SCREW	2
24-42	87-286	ネジ	SCREW	5
24-43	93-201	Eリング	E-RING	1
24-44	93-205	Eリング	E-RING	1
24-45	40-7510	チャンポンセット (強)	THREAD TENSION SET (HEAVE)	*
24-46	40-7520	チャンポンセット (弱)	THREAD TENSION SET (LIGHT)	*
24-47	00-6064	糸緩めシリンダーセット	AIR CYLINDER SETS	1
24-48	05-975	チューブ　∅4X230mm	TUBE	1
24-49	05-973	チューブ　∅4X190mm	TUBE	1

25. 押え揚げ装置，糸吹き装置，レギュレーターセット

FOOT LIFTER MECHANISM, AIR WIPER, REGULATER SETS

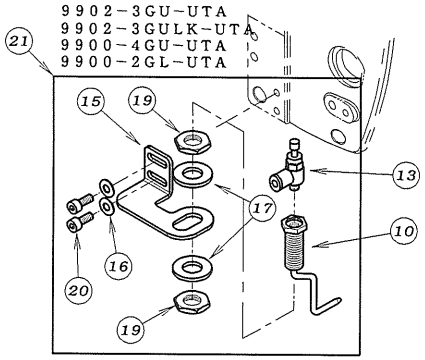

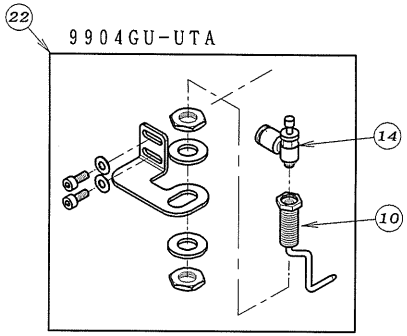

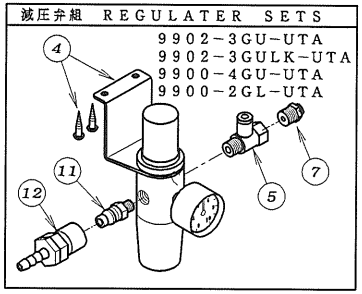

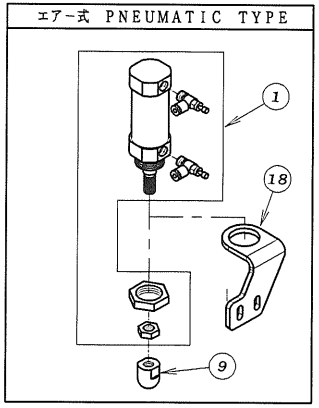

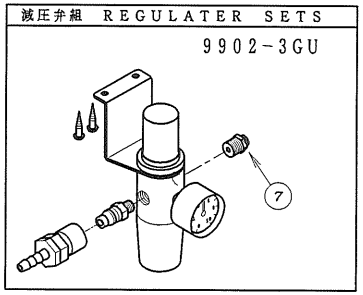

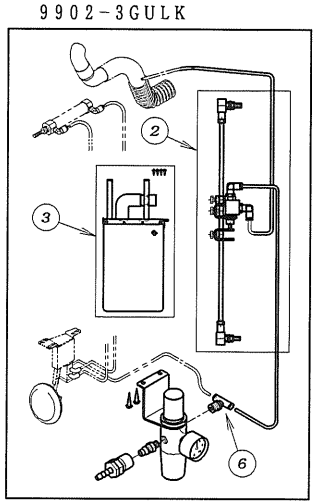

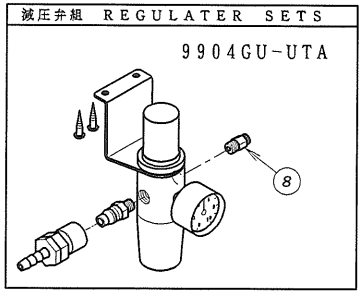

REF.NO.	PART NO.	品名	DESCRIPTION	Q'TY
25-01	00-6082	押えﾌﾟｰﾗｰ揚げｼﾘﾝﾀﾞｰｾｯﾄ	AIR CYLINDER ASS'Y	1
25-02	00-8014	吸込み用ﾊﾞﾙﾌﾞｾｯﾄ	TREADLE AIR SWITCH ASSEMBLY	1
25-03	00-8018	集塵袋セット	FABRIC BAG ASSEMBLY	1
25-04	05-212	フィルタレギュレータ	REGULATOR	1
25-05	05-214	ユニハ゛ーサルメスエルボ	JOINT	1
25-06	05-215	両口チーズ゛ユニオン	JOINT	1
25-07	05-217	ハーフユニオン	JOINT	2
25-08	05-218	レギュレーター用継手	JOINT	1
25-09	05-897	シリンダー作動チップ	CHIP	1
25-10	06-282	エアーノズル	AIR NOZZLE	1
25-11	06-516	カフ゜ラメス	CONNECTOR	1
25-12	06-517	カフ゜ラオス	CONNECTOR	1
25-13	06-559	スピ゜ード゛コントローラー	SPEED CONTROLER	1
25-14	06-566	スピードコントローラー	SPEED CONTROLER	1
25-15	27-369	エアーブ゛ローブ゛ラケット	BRACKET	1
25-16	75-455	ワッシャ	WASHER	2
25-17	75-538	ワッシャ	WASHER	2
25-18	77-032	シリンダーブラケット	BRACKET	1
25-19	86-801	ナット	NUT	2
25-20	87-113	六角穴付きボルト	BOLT	2
25-21	00-8039	糸吹き装置	AIR WIPER ASSEMBLY	1
25-22	00-8043	糸吹き装置	AIR WIPER ASSEMBLY	1

26-1. 配管, 配線図 (4GU, 2-3GU, 9904GU) WIRING AND PIPING (PNEUMATIC TYPE)

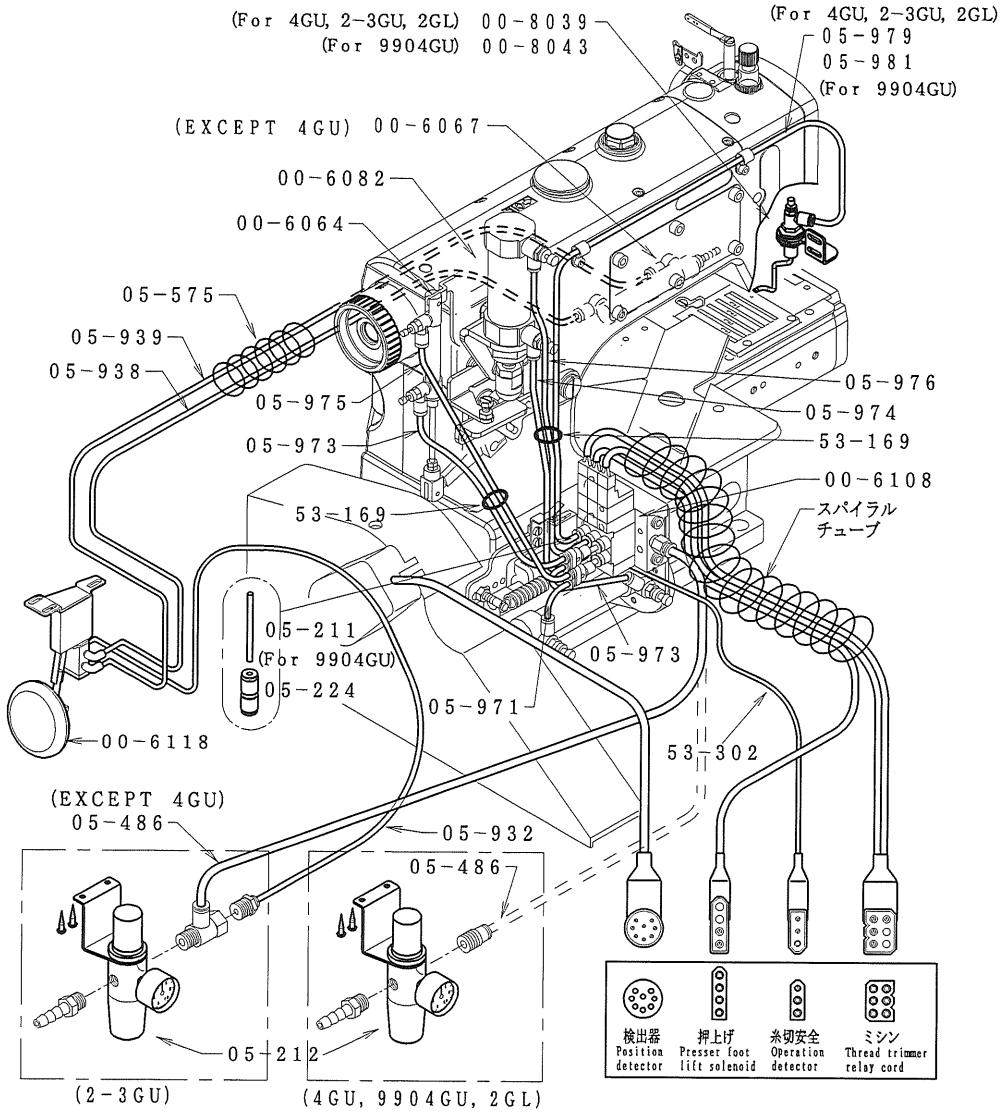

品番(No)	品名	description
00-6082	押揚シリンダーセット	presser foot lifter cylinder ass'y
00-6108	UTC空圧装置	air cylinder assembly
00-6067	ゴム案内シリンダーセット	elastic guide cylinder ass'y
00-8039	エアーブローセット	air wiper ass'y
00-6064	糸緩めシリンダーセット	thread pull off cylinder ass'y
05-212	フィルタレギュレータ	regulator

26-2. 配管, 配線図 (2-3GULK) WIRING AND PIPING (PNEUMATIC TYPE)

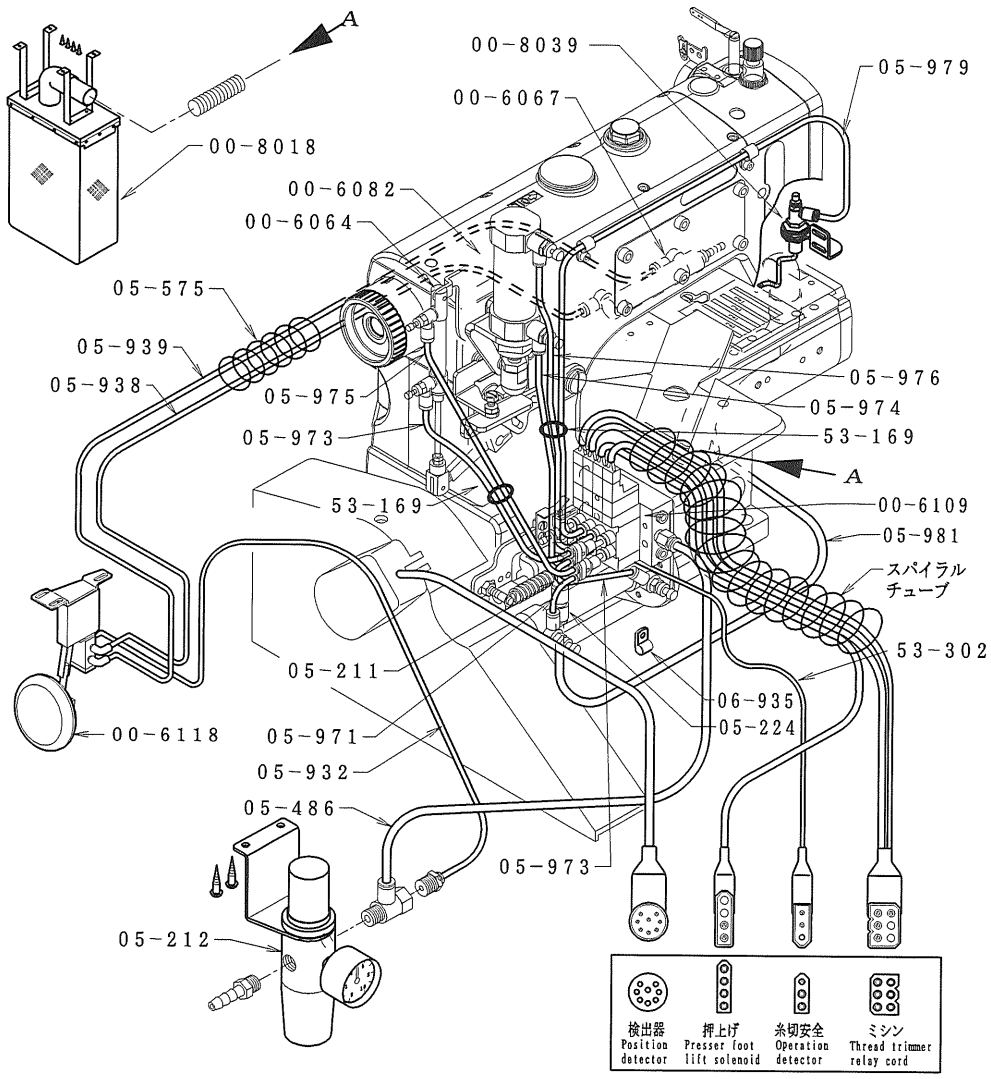

品番(No)	品名	description
00-6082	押揚シリンダーセット	presser foot lifter cylinder ass'y
00-6109	UTC空圧装置	air cylinder assembly
00-6067	ゴム案内シリンダーセット	elastic guide cylinder ass'y
00-8039	エアーブローセット	air wiper ass'y
00-6064	糸緩めシリンダーセット	thread pull off cylinder ass'y
05-212	フィルタレギュレータ	regulator
00-8018	集塵袋セット	dust bag assembly

27. フレーム, ガイド 関係 (9900-2GL-UTA)

FRAME, GUIDE ASSEMBLY (9900-2GL-UTA)

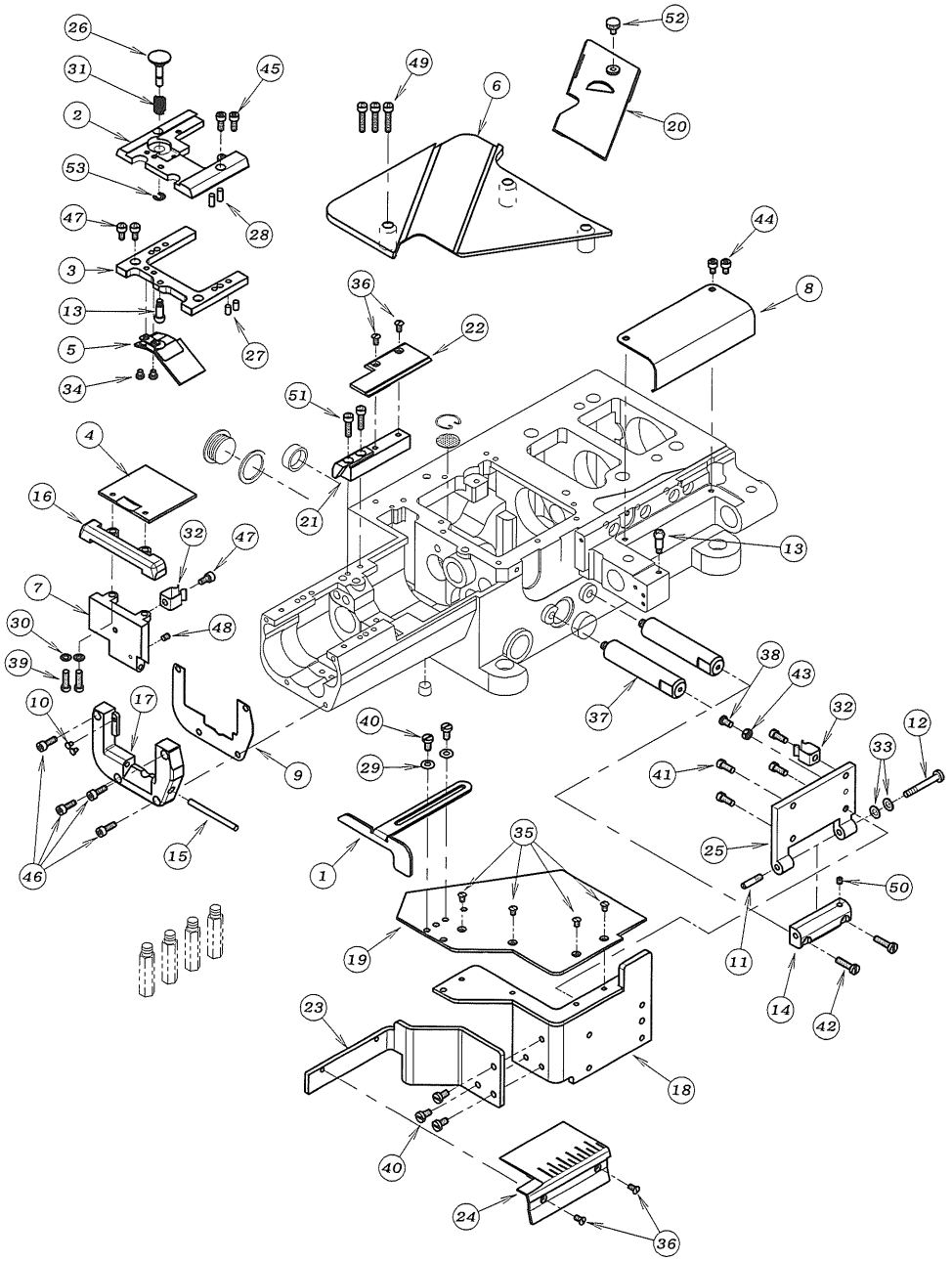

REF.NO.	PART NO.	品 名	DESCRIPTION	Q'TY
27-01	09-562	生地ガイド	FABRIC GUIDE	1
27-02	14-083	針板土台	NEEDLE PLATE SUPPORT BRACKET	1
27-03	14-133	針板土台下	NEEDLE SUPPORT BRACKET	1
27-04	21-639	横カバープレート	COVER	1
27-05	21-670	オイルカバー	OIL DIFENDER	1
27-06	21-673	上ベースカバー	UPPER COVER	1
27-07	21-707	横カバー	SIDE COVER	1
27-08	21-714	ハマグリ軸カバー	COVER	1
27-09	23-510	パッキン	GASKET	1
27-10	23-512	クッションゴム	CUSHION RUBBER	2
27-11	25-503	カバーヒンジネジ	SCREW	1
27-12	25-517	ヒンジネジ	SCREW	1
27-13	25-522	カバーストップネジ	SCREW	2
27-14	25-529	前カバーヒンジ	HINGE	1
27-15	25-902	ヒンジピン	PIN	1
27-16	27-326	横カバースペーサー	SIDE COVER SPACER	1
27-17	27-327	横カバーヒンジ	SIDE COVER HINGE	1
27-18	27-328	前カバー	FRONT COVER	1
27-19	27-329	前カバー上	FRONT COVER (UPPER)	1
27-20	27-330	差し板	SLIDE PLATE	1
27-21	27-331	シリンダーカバー取付台	COVER BASE	1
27-22	27-332	シリンダーカバー	SYLINDER COVER	1
27-23	27-333	前カバー横	GUIDE BRACKET BASE	1
27-24	27-334	定規プレート	GUIDE BRACKET	1
27-25	27-909	前カバー取付板	COVER SUPPORT	1
27-26	69-547	プッシュボタン	PUSH BUTTON	1
27-27	71-136	ノックピン	PIN	2
27-28	71-253	ノックピン	PIN	2
27-29	75-455	ワッシャ	WASHER	2
27-30	75-468	ワッシャ	WASHER	2
27-31	79-528	バネ	SPRING	1
27-32	79-912	バネ	SPRING	2
27-33	79-922	皿バネ	SPRING	2
27-34	84-364	ネジ	SCREW	2
27-35	84-463	ネジ	SCREW	4
27-36	84-464	ネジ	SCREW	4
27-37	84-502	ヒンジ取り付台	HINGE BASE	2
27-38	84-564	ネジ	SCREW	1
27-39	84-567	ネジ	SCREW	2
27-40	84-571	ネジ	SCREW	5
27-41	84-572	ネジ	SCREW	4
27-42	84-579	ネジ	SCREW	2
27-43	86-311	ナット	NUT	1
27-44	87-092	六角穴付きボルト	BOLT	2
27-45	87-113	六角穴付きボルト	BOLT	2
27-46	87-129	六角穴付きボルト	BOLT	4
27-47	87-177	六角穴付きボルト	BOLT	3
27-48	87-181	ネジ	SCREW	1
27-49	87-230	六角穴付きボルト	BOLT	3
27-50	87-286	ネジ	SCREW	1
27-51	87-299	六角穴付きボルト	BOLT	2
27-52	87-409	ネジ	SCREW	1
27-53	93-205	E-リング	E-RING	1

28. 送り機構 (2GL)　FEED MECHANISM (2GL)

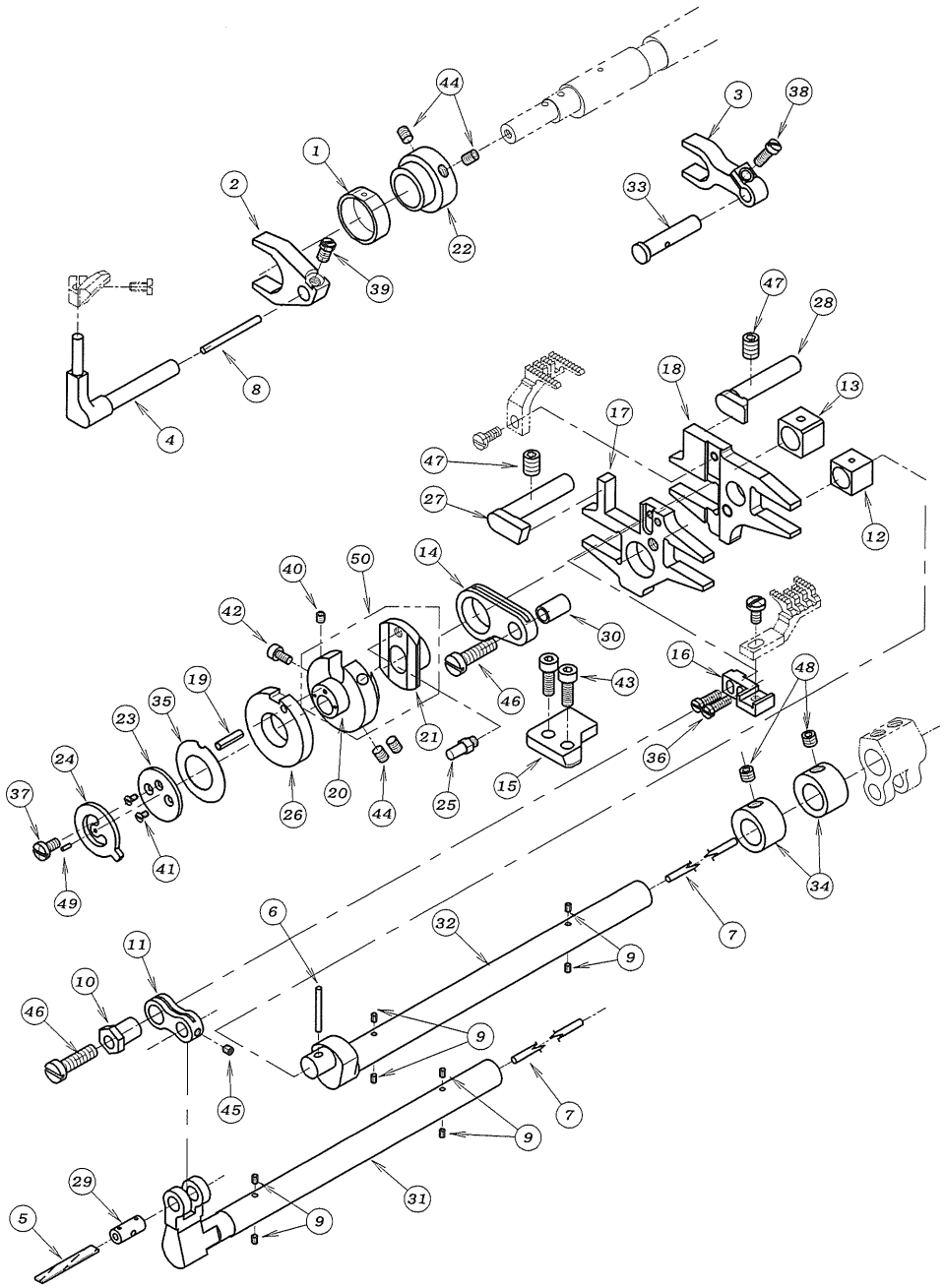

REF.NO.	PART NO.	品　名	DESCRIPTION	Q'TY
28-01	18-799	針受エキセン角ｺﾞﾏ	BLOCK	1
28-02	18-800	針受レバー	LEVER	1
28-03	18-801	針ｶﾞｲﾄﾞレバー	NEEDLE GUIDE LEVER	1
28-04	18-804	針受ﾌﾞﾗｹｯﾄ	BRACKET	1
28-05	23-341	フェルト	FELT	1
28-06	23-531	フェルト	FELT	1
28-07	23-535	フェルト	FELT	2
28-08	23-552	フェルト	FELT	1
28-09	23-554	フェルト	FELT	8
28-10	51-819	調節エキセン	ECCENTRIC	1
28-11	51-820	連結リンク	CONNECTING LINK	1
28-12	51-821	角ｺﾞﾏ(前)	FEED LIFT BROCK	1
28-13	51-822	角ｺﾞﾏ(後)	FEED LIFT BLOCK	1
28-14	51-823	主送り連結リンク	CONNECTING LINK	1
28-15	51-824	送り土台ｶﾞｲﾄﾞﾌﾟﾚｰﾄ	FEED BAR GUIDE PLATE	1
28-16	51-825	差動送り歯取付台	DIFFERENTIAL FEED DOG BASE	1
28-17	51-826	差動送り台	DIFFERENTIAL FEED BAR	1
28-18	51-878	主送り土台	MAIN FEED BAR	1
28-19	52-308	ｽﾌﾟﾘﾝｸﾞﾋﾟﾝ	SPRING PIN	1
28-20	61-503	送りエキセン	FEED ECCENTRIC	1
28-21	61-504	スライドエキセン	ECCENTRIC	1
28-22	61-530	針受エキセン	ECCENTRIC	1
28-23	69-509	押エ板	PLATE	1
28-24	69-510	送り調節ストッパー	FEED REGULATING STOP	1
28-25	69-511	エキセンカム案内ピン	PIN	1
28-26	69-512	送りエキセンカム	CAM	1
28-27	69-531	ロッドガイド	CONNECTING ROD GUIDE	1
28-28	69-546	送り土台ガイド	FEED ROCKER GUIDE	1
28-29	71-528	差動連結リンクピン	LINK PIN	1
28-30	71-530	主送り連結リンクピン	PIN	1
28-31	71-558	差動送り軸	FEED SHAFT	1
28-32	71-566	送り上下軸	FEED LIFT SHAFT	1
28-33	71-766	ピン	PIN	1
28-34	75-512	カラー	COLLAR	2
28-35	79-525	皿ﾊﾞﾈ	SPRING	1
28-36	84-158	ネジ	SCREW	2
28-37	84-374	ネジ	SCREW	1
28-38	84-376	ネジ	SCREW	1
28-39	84-616	ネジ	SCREW	1
28-40	87-104	ネジ	SCREW	1
28-41	87-107	ネジ	SCREW	2
28-42	87-123	六角穴付きボルト	BOLT	1
28-43	87-129	六角穴付きボルト	BOLT	2
28-44	87-181	ネジ	SCREW	4
28-45	87-234	ネジ	SCREW	1
28-46	87-235	ネジ	SCREW	2
28-47	87-242	ネジ	SCREW	2
28-48	87-274	ネジ	SCREW	2
28-49	93-716	ｽﾌﾟﾘﾝｸﾞﾋﾟﾝ	SPRING PIN	1
28-50	60-5070	送りエキセンセット	FEED ECCENTRIC ASS'Y	1

29. テーブル関係 TABLE

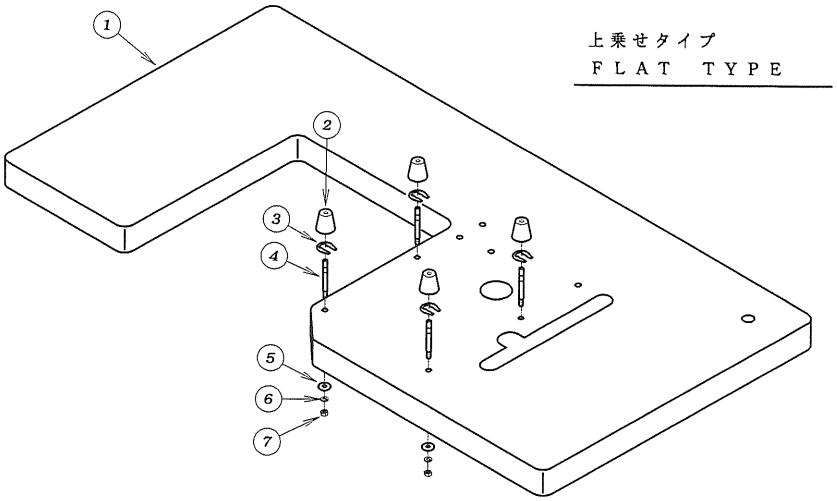

上乗せタイプ
FLAT TYPE

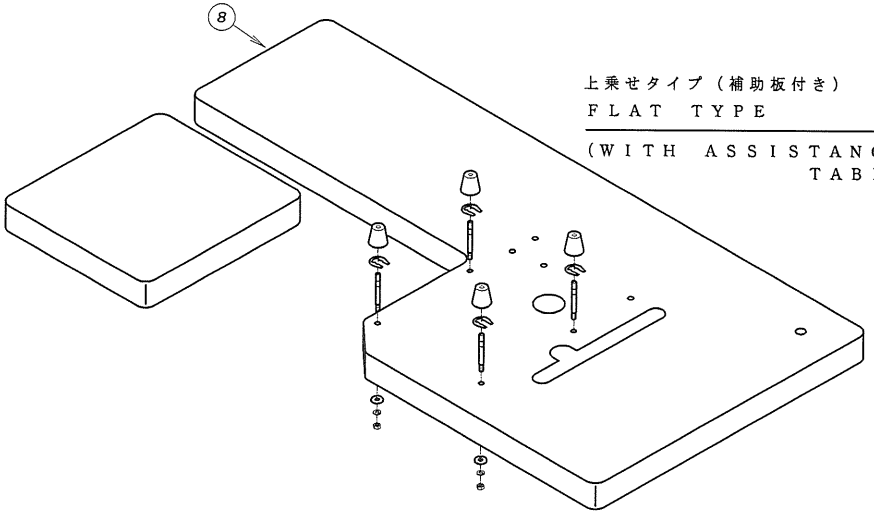

上乗せタイプ（補助板付き）
FLAT TYPE
(WITH ASSISTANCE TABLE)

REF.NO.	PART NO.	品名	DESCRIPTION	Q'TY
29-01	21-032	シリンダーフラットテーブル	FLAT TABLE	1
29-02	23-509	クッションゴム	CUSHION RUBBER	4
29-03	93-501	U型止め輪	U-RING	4
29-04	42-501	クッションゴム取付ネジ	SCREW	4
29-05	75-536	平ワッシャ	WASHER	4
29-06	75-527	M6用バネ座金	WASHER	4
29-07	88-166	固定ナット	NUT	4
29-08	21-025	補助板付テーブル	WITH ASSISTANCE TABLE	1

30. 糸立て及びアクセサリー関係 THREAD STAND AND ACCESSORIES

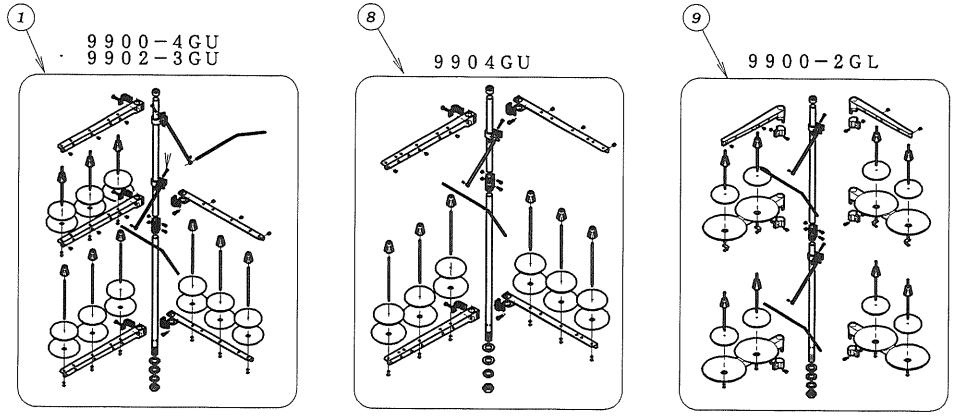

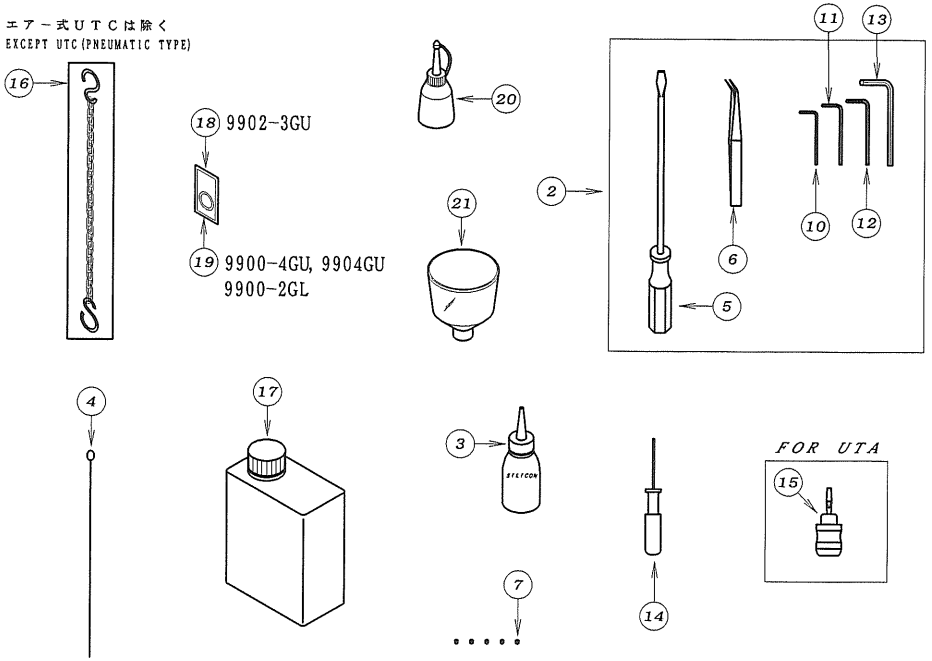

REF.NO.	PART NO.	品　　名	DESCRIPTION	Q'TY
30−01	42−709	9本糸立	THREAD STAND ASSEMBLY	1
30−02	20−0010	附属部品ケース	ACCESSORIES	1
30−03	28−612	シリコンオイル	SILICON OIL	1
30−04	28−616	ｶﾞｲﾄﾞｽﾚｯﾄﾞ	GUIDE THREAD	1
30−05	28−452	ﾄﾞﾗｲﾊﾞｰ(大)	DRIVER (L)	1
30−06	28−011	ﾋﾟﾝｾｯﾄ	TWEZERS	1
30−07	87−104	ネジ	SCREW	5
30−08	42−706	6本糸立	THREAD STAND ASSEMBLY	1
30−09	42−718	8本糸立	THREAD STAND ASSEMBLY	1
30−10	28−311	六角レンチ 2mm	ALLEN KEY (2mm)	1
30−11	28−312	六角レンチ 2.5mm	ALLEN KEY (2.5mm)	1
30−12	28−313	六角レンチ 3mm	ALLEN KEY (3mm)	1
30−13	28−314	六角レンチ 5mm	ALLEN KEY (5mm)	1
30−14	28−317	ｸﾞﾘｯﾌﾟ付六角レンチ1.5mm	ALLEN KEY (1.5mm)	1
30−15	28−454	ﾄﾞﾗｲﾊﾞｰ(小)	DRIVER (S)	1
30−16	28−920	連動クサリ	CHAIN	1
30−17	28−618	オイル	OIL	1
30−18	13−1420−5	針 TV×5 #12	NEEDLE	5
30−19	13−1440−5	針 TV×5 #14	NEEDLE	5
30−20	28−614	油差し	OILER	1
30−21	28−615	ｼﾞｮｳｺﾞ	OIL FUNNEL	1

31. ｹﾞｰｼﾞ関係 (4. 8-10-10-10) GAUGE PARTS

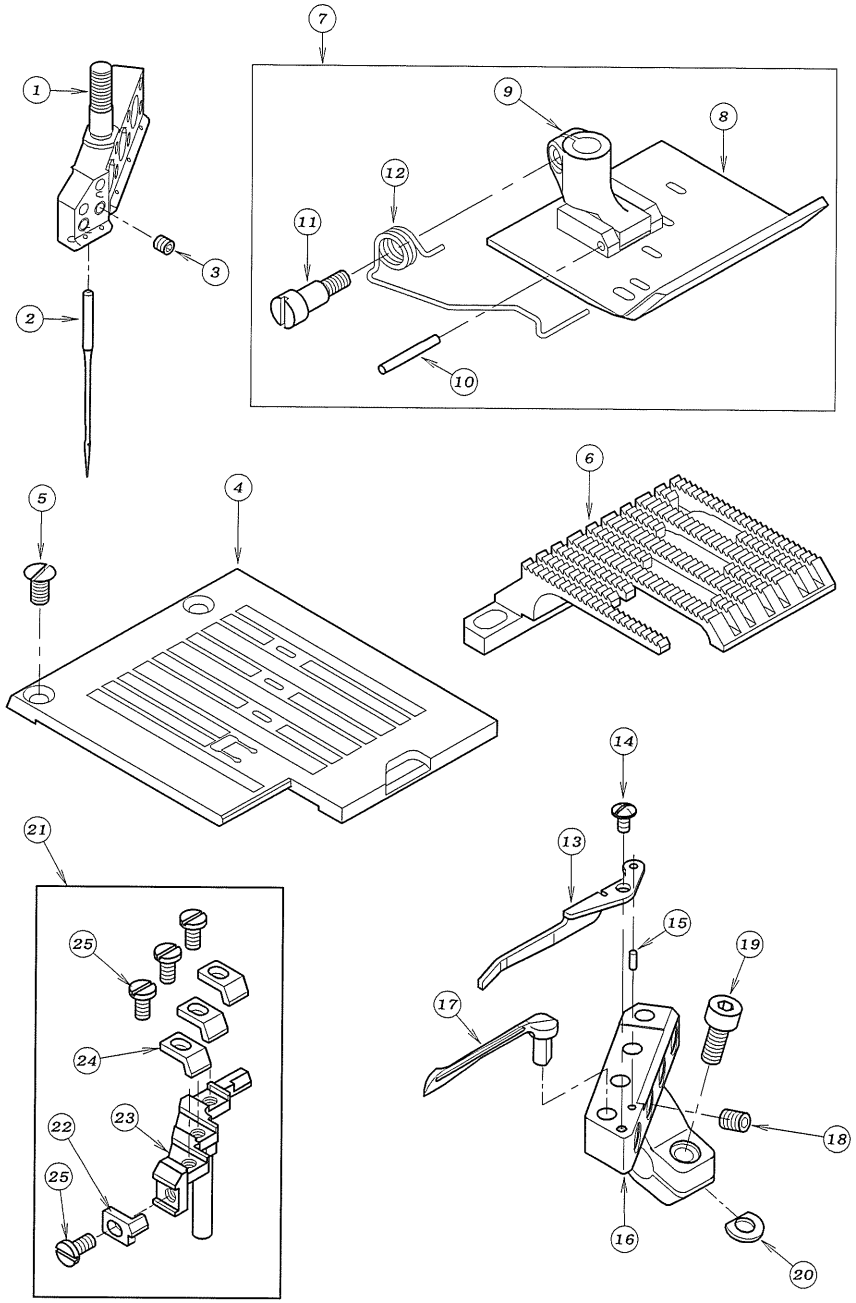

REF.NO.	PART NO.	品　　名	DESCRIPTION	Q'TY
31-01	12-690	針株 (4. 8-10-10-10)	NEEDLE HOLDER (4. 8-10-10-10)	1
31-02	13-1420-5	針 (TV×5 #12)	NEEDLE	5
31-03	87-104	ネジ	SCREW	5
31-04	14-690	針板 (4. 8-10-10-10)	NEEDLE PLATE (4. 8-10-10-10)	1
31-05	84-464	ネジ	SCREW	2
31-06	15-690	送り歯 (4. 8-10-10-10)	FEED DOG (4. 8-10-10-10)	1
31-07	17-6900-1	押ｴｾｯﾄ (4. 8-10-10-10)	PRESSER FOOT ASS'Y (4. 8-10-10-10)	1
31-08	17-6900-A	押ｴ足 (4. 8-10-10-10)	PRESSER FOOT (4. 8-10-10-10)	1
31-09	17-4430-A	押ｴﾎﾞｽ	PRESSER FOOT HOLDER	1
31-10	17-4430-C	取付ﾋﾟﾝ	PIN	1
31-11	84-390	ネジ	SCREW	1
31-12	17-6920-B	押ｴ足ﾊﾞﾈ	SPRING	1
31-13	18-816	針ｶﾞｲﾄﾞ	NEEDLE GUARD (FRONT)	1
31-14	85-613	ネジ	SCREW	1
31-15	71-212	平行ﾋﾟﾝ φ1. 5×4L	PIN	1
31-16	19-690	ﾙｰﾊﾟｰ台 (4. 8-10-10-10)	LOOPER HOLDER (4. 8-10-10-10)	1
31-17	19-525	ﾙｰﾊﾟｰ	LOOPER	4
31-18	87-181	ネジ	SCREW	4
31-19	87-113	ネジ	SCREW	1
31-20	06-375	ｽﾍﾟｰｻｰ	SPESER	1
31-21	10-8254	針受ｾｯﾄ (4. 8-10-10-10)	NEEDLE GUARD ASS'Y	1
31-22	18-692	針受け左A	NEEDLE GUARD (REAR)	1
31-23	18-698	針受け土台 (4. 8-10-10-10)	NEEDLE GURAD BRACKET	1
31-24	18-700	針受け右	NEEDLE GUARD	3
31-25	87-090	ネジ	SCREW	4

32. ゲージ関係 (5-13-13-13) GAUGE PARTS

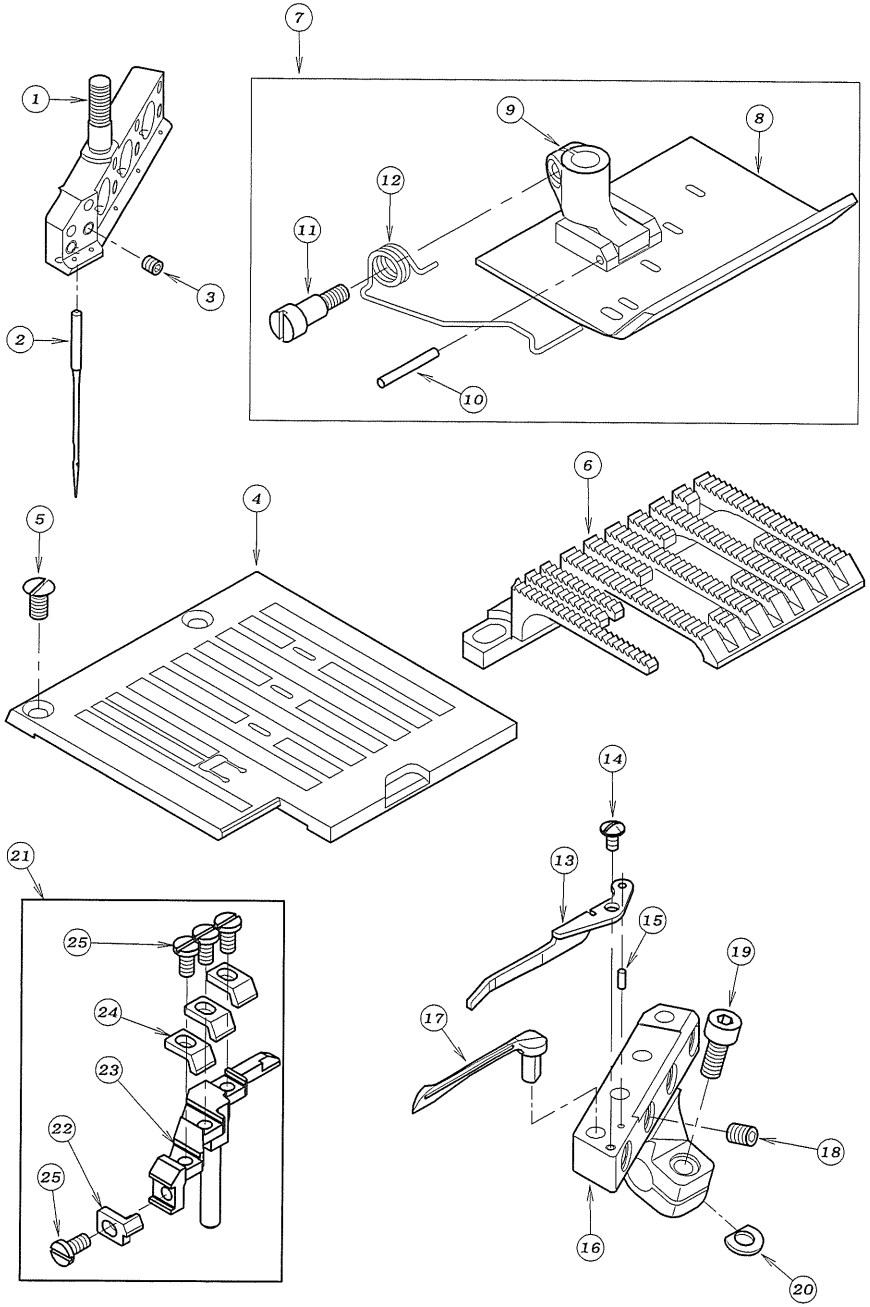

REF. NO.	PART NO.	品名	DESCRIPTION	Q'TY
32-01	12-692	針株 (5-13-13-13)	NEEDLE HOLDER (5-13-13-13)	1
32-02	13-1420-5	針 (TV×5 #12)	NEEDLE	5
32-03	87-104	ネジ	SCREW	5
32-04	14-692	針板 (5-13-13-13)	NEEDLE PLATE (5-13-13-13)	1
32-05	84-464	ネジ	SCREW	2
32-06	15-692	送り歯 (5-13-13-13)	FEED DOG (5-13-13-13)	1
32-07	17-6920-1	押エセット (5-13-13-13)	PRESSER FOOT ASS'Y (5-13-13-13)	1
32-08	17-6920-A	押エ足 (5-13-13-13)	PRESSER FOOT (5-13-13-13)	1
32-09	17-4430-A	押エボス	PRESSER FOOT HOLDER	1
32-10	17-4430-C	取付ピン	PIN	1
32-11	84-390	ネジ	SCREW	1
32-12	17-6920-B	押エ足バネ	SPRING	1
32-13	18-816	針ガイド	NEEDLE GUARD (FRONT)	1
32-14	85-613	ネジ	SCREW	1
32-15	71-212	平行ピン φ1.5×4L	PIN	1
32-16	19-692	ルーパー台 (5-13-13-13)	LOOPER HOLDER (5-13-13-13)	1
32-17	19-525	ルーパー	LOOPER	4
32-18	87-181	ネジ	SCREW	4
32-19	87-113	ネジ	SCREW	1
32-20	06-375	スペーサー	SPESER	1
32-21	10-8255	針受けセット (5-13-13-13)	NEEDLE GURAD ASS'Y	1
32-22	18-692	針受け左A	NEEDLE GUARD (REAR)	1
32-23	18-699	針受け土台 (5-13-13-13)	NEEDLE GUARD BRACKET	1
32-24	18-700	針受け右	NEEDLE GUARD	3
32-25	87-090	ネジ	SCREW	4

33. ゲージ関係 (8.5-8.5-8.5) GAUGE PARTS

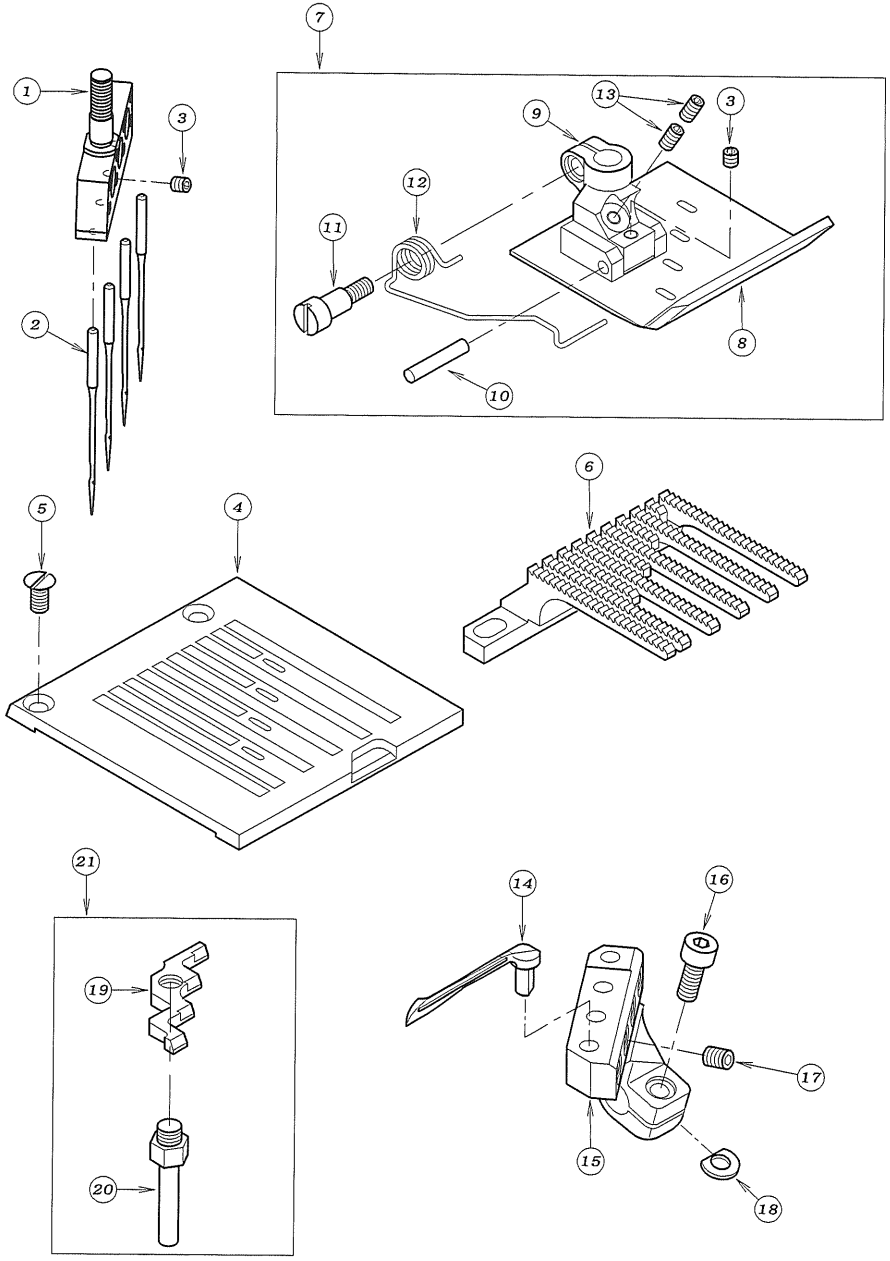

REF.NO.	PART NO.	品名	DESCRIPTION	Q'TY
33-01	12-691	針棒 (8.5-8.5-8.5)	NEEDLE HOLDER (8.5-8.5-8.5)	1
33-02	13-1440-5	針 (TV×5 #14)	NEEDLE	4
33-03	87-104	ネジ	SCREW	5
33-04	14-691	針板 (8.5-8.5-8.5)	NEEDLE PLATE (8.5-8.5-8.5)	1
33-05	84-464	ネジ	SCREW	2
33-06	15-691	送り歯 (8.5-8.5-8.5)	FEED DOG (8.5-8.5-8.5)	1
33-07	17-6910-1	平押エセット図 (8.5-8.5-8.5)	PRESSER FOOT ASS'Y (8.5-8.5-8.5)	1
33-08	17-6910-A	押エ足 (8.5-8.5-8.5)	PRESSER FOOT (8.5-8.5-8.5)	1
33-09	17-6850-B	押エボス	PRESSER FOOT HOLDER	1
33-10	17-7760-E	押エボス取付ピン	PIN	1
33-11	84-390	ネジ	SCREW	1
33-12	17-6920-B	押エ足バネ	SPRING	1
33-13	87-139	ネジ	SCREW	2
33-14	19-525	ルーパー	LOOPER	4
33-15	19-691	ルーパー台 (8.5-8.5-8.5)	LOOPER HOLDER (8.5-8.5-8.5)	1
33-16	87-113	ネジ	SCREW	1
33-17	87-181	ネジ	SCREW	4
33-18	06-375	スペーサー	SPACER	1
33-19	18-825	針受	NEEDLE GUARD (REAR)	1
33-20	18-826	針受軸	NEEDLE GUARD SHAFT	1
33-21	10-825	針受セット	NEEDLE GUARD SET	1

34. ｹﾞｰｼﾞ関係 (9.5-9.5-9.5) GAUGE PARTS

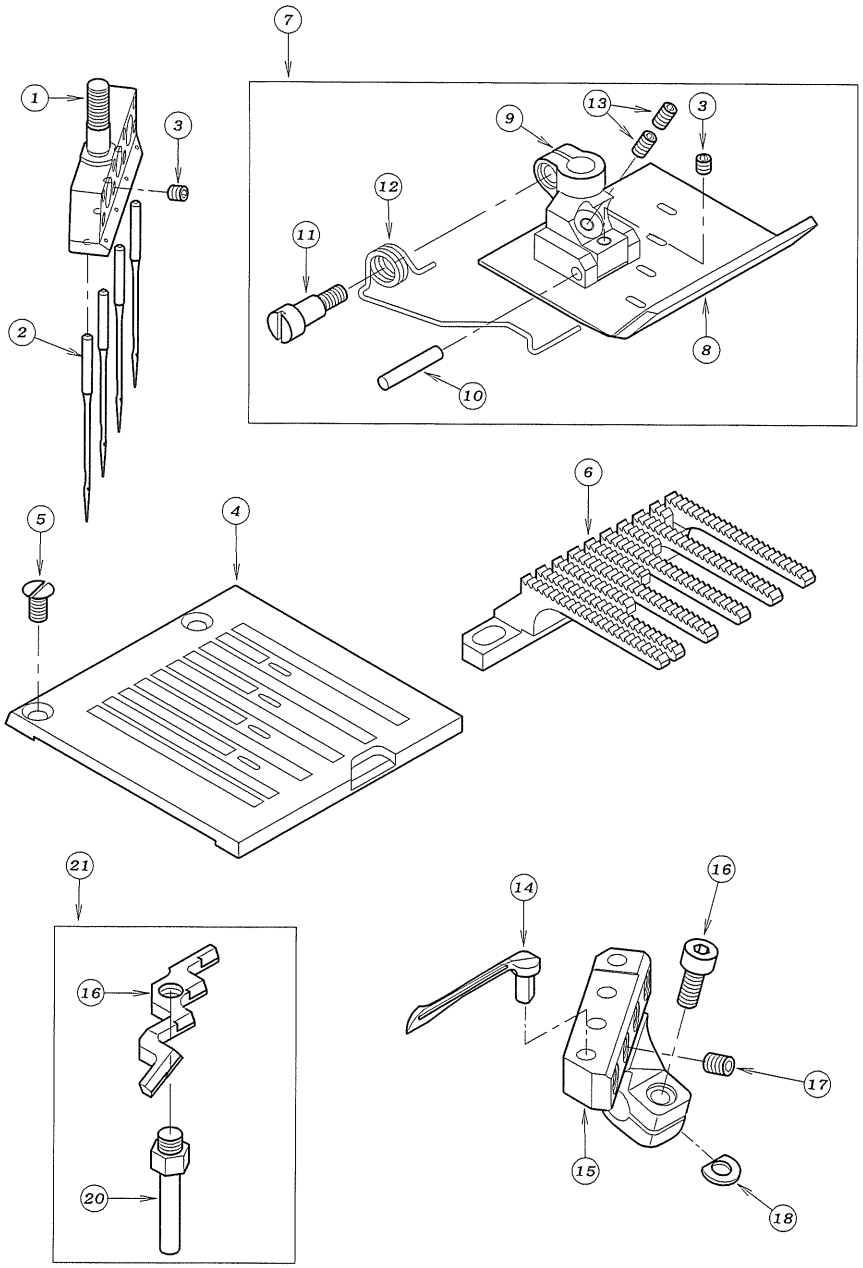

REF.NO.	PART NO.	品　　名	DESCRIPTION	Q'TY
34-01	12-693	針棒 (9.5-9.5-9.5)	NEEDLE HOLDER (9.5-9.5-9.5)	1
34-02	13-1440-5	針 (TV×5 #14)	NEEDLE	4
34-03	87-104	ネジ	SCREW	5
34-04	14-693	針板 (9.5-9.5-9.5)	NEEDLE PLATE (9.5-9.5-9.5)	1
34-05	84-464	ネジ	SCREW	2
34-06	15-693	送り歯 (9.5-9.5-9.5)	FEED DOG (9.5-9.5-9.5)	1
34-07	17-6930-1	平押ｴｾｯﾄ図 (9.5-9.5-9.5)	PRESSER FOOT ASS'Y (9.5-9.5-9.5)	1
34-08	17-6930-A	押ｴ足 (9.5-9.5-9.5)	PRESSER FOOT (9.5-9.5-9.5)	1
34-09	17-6850-B	押ｴﾎﾞｽ	PRESSER FOOT HOLDER	1
34-10	17-7760-E	押ｴﾎﾞｽ取付ﾋﾟﾝ	PIN	1
34-11	84-390	ネジ	SCREW	1
34-12	17-6920-B	押ｴ足ﾊﾞﾈ	SPRING	1
34-13	87-139	ネジ	SCREW	2
34-14	19-525	ﾙｰﾊﾟｰ	LOOPER	4
34-15	19-693	ﾙｰﾊﾟｰ台 (9.5-9.5-9.5)	LOOPER HOLDER (9.5-9.5-9.5)	1
34-16	87-113	ネジ	SCREW	1
34-17	87-181	ネジ	SCREW	4
34-18	06-375	ｽﾍﾟｰｻｰ	SPACER	1
34-19	18-823	針受	NEEDLE GUARD (REAR)	1
34-20	18-826	針受軸	NEEDLE GUARD SHAFT	1
34-21	10-823	針受セット	NEEDLE GUARD SET	1

35. ｹﾞｰｼﾞ関係 (6.4-6.4-6.4) GAUGE PARTS

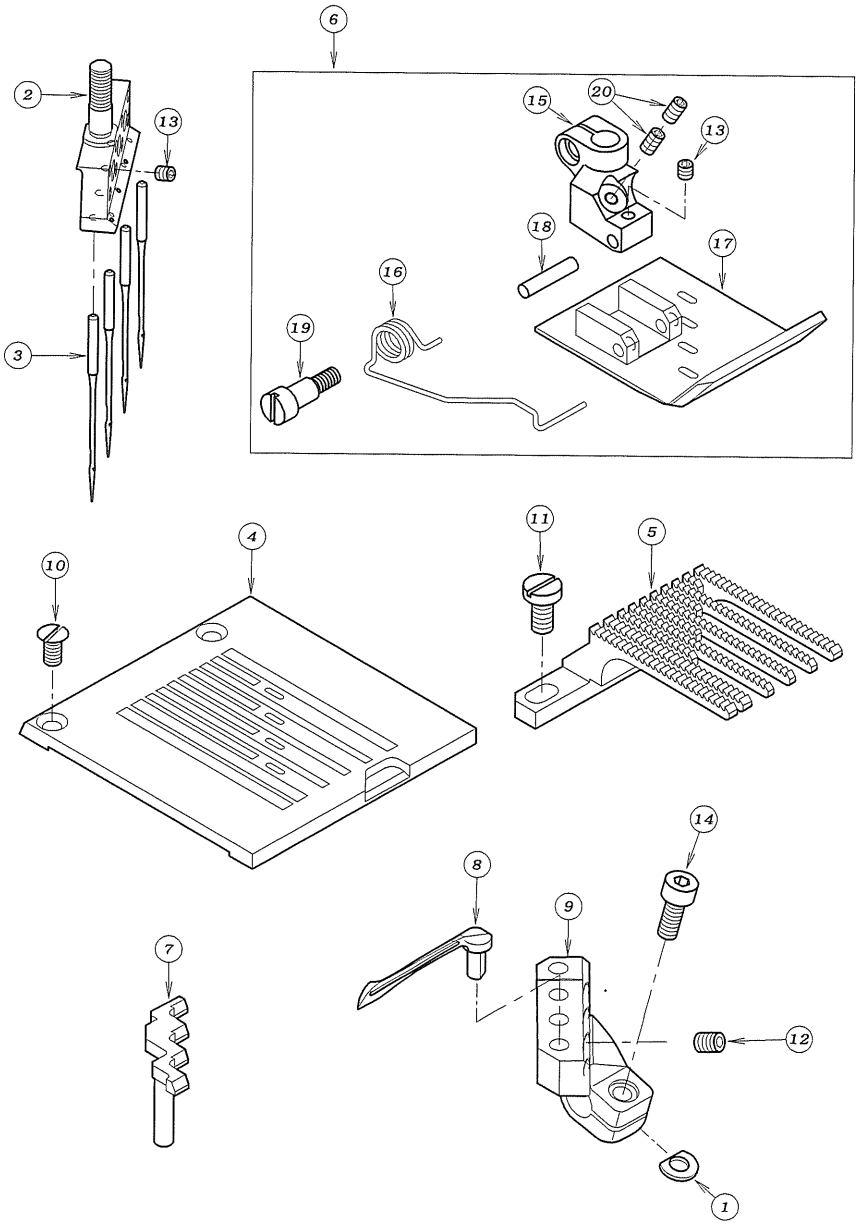

REF.NO.	PART NO.	品 名	DESCRIPTION	Q'TY
35-01	06-375	スペ゜ーサー	WASHER	1
35-02	12-694	針株 (6.4-6.4-6.4)	NEEDLE HOLDER	1
35-03	13-1440-5	針 (TVX5 #14)	NEEDLE	4
35-04	14-694	針板	NEEDLE PLATE	1
35-05	15-694	送歯	FEED DOG	1
35-06	17-6940-1	押えセット	PRESSER FOOT ASS'Y	1
35-07	18-694	針受	NEEDLE GUARD	1
35-08	19-525	ルーパー	LOOPER	4
35-09	19-694	ルーパー台	LOOPER HOLDER	1
35-10	84-464	ネジ゛	SCREW	2
35-11	84-571	ネジ゛	SCREW	1
35-12	87-181	ネジ゛	SCREW	4
35-13	87-104	ネジ゛	SCREW	5
35-14	87-113	六角穴付きボルト	BOLT	1
35-15	17-6850-B	押えボ゛ス	SHANK	1
35-16	17-6920-B	押え足ハ゛ネ	SPRING	1
35-17	17-6940-A	押え足 (6.4-6.4-6.4)	BOTTOM	1
35-18	17-7760-E	ヒ゜ン	PIN	1
35-19	84-390	段ネジ゛	SCREW	1
35-20	87-139	ネジ゛	SCREW	2

36. ｹﾞｰｼﾞ関係 (5-9-5) GAUGE PARTS

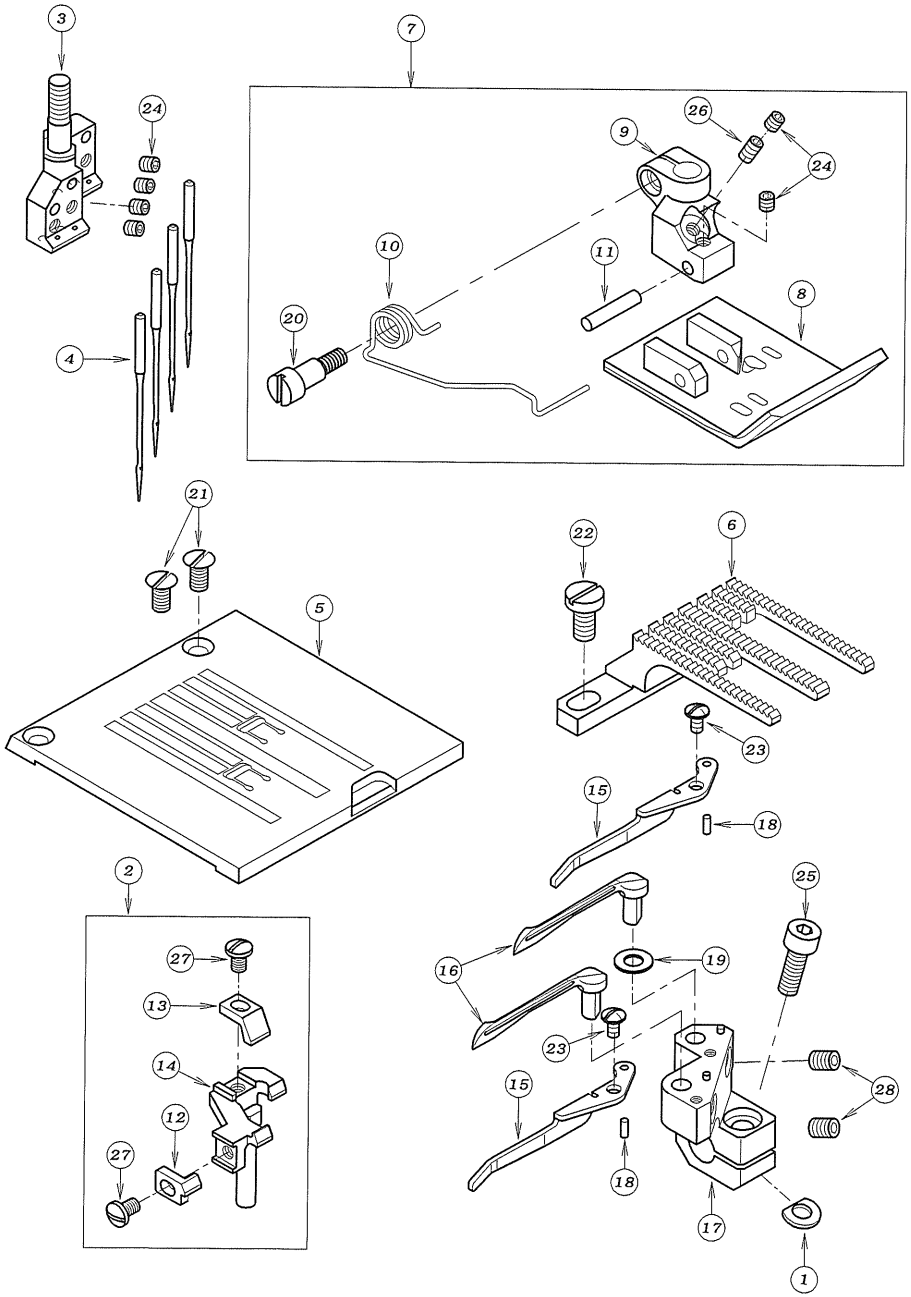

REF.NO.	PART NO.	品 名	DESCRIPTION	Q'TY
36-01	06-375	ｽﾍﾟｰｻｰ	WASHER	1
36-02	10-8251	針受セット図 (5-9-5)	NEEDLE GUARD SET	1
36-03	12-695	針株 (5-9-5)	NEEDLE HOLDER (5-9-5)	1
36-04	13-1440-5	針 (TVX5 #14)	NEEDLE	4
36-05	14-695	針板 (5-9-5)	NEEDLE PLATE (5-9-5)	1
36-06	15-695	送り歯 (5-9-5)	FEED DOG (5-9-5)	1
36-07	17-6330-1	平押えセット図 (5-9-5)	PRESSER FOOT ASS'Y	1
36-08	17-6330-A	押エ足 (5-9-5)	PRESSER FOOT (5-9-5)	1
36-09	17-6330-B	押エボス	PRESSER FOOT HOLDER	1
36-10	17-6330-C	押エ足バネ	SPRING	1
36-11	17-7760-E	ﾋﾟﾝ	PIN	1
36-12	18-692	針受け左A	NEEDLE GUARD (REAR)	1
36-13	18-693	針受け右A	NEEDLE GUARD	1
36-14	18-695	針受け	NEEDLE GUARD (REAR)	1
36-15	18-816	針ｶﾞｲﾄﾞ	NEEDLE GUIDE	2
36-16	19-525	ルーパー	LOOPER	2
36-17	19-695	ルーパー台	LOOPER HOLDER	1
36-18	71-212	ﾋﾟﾝ	PIN	2
36-19	75-532	スペーサー	WASHER	1
36-20	84-390	段ネジ	SCREW	1
36-21	84-464	ネジ	SCREW	2
36-22	84-571	ネジ	SCREW	1
36-23	85-613	ネジ	SCREW	2
36-24	87-104	ネジ	SCREW	6
36-25	87-129	六角穴付きボルト	BOLT	1
36-26	87-139	ネジ	SCREW	1
36-27	87-166	ネジ	SCREW	2
36-28	87-181	ネジ	SCREW	2

37. ｹﾞｰｼﾞ関係 (5-19-5) GAUGE PARTS

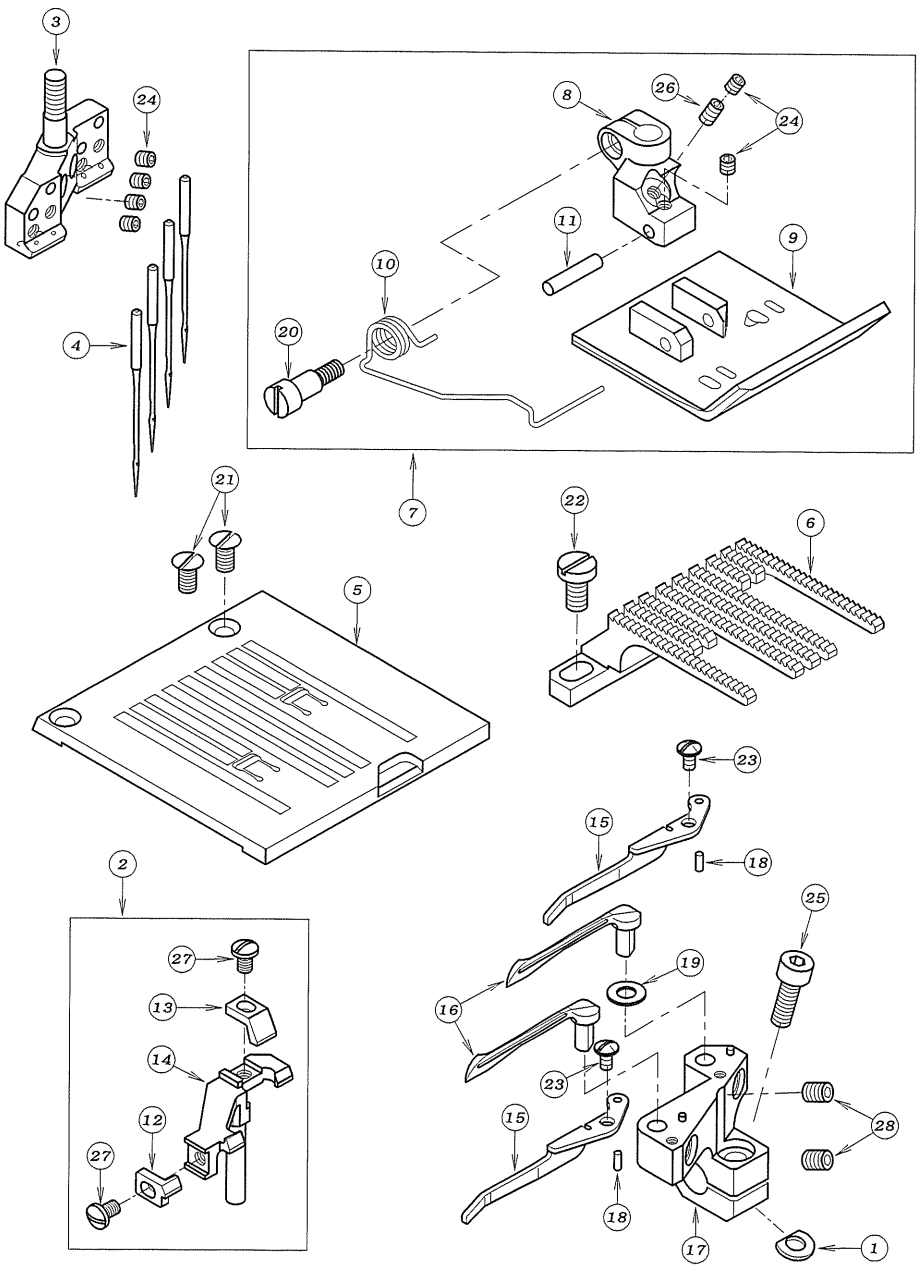

REF.NO.	PART NO.	品 名	DESCRIPTION	Q'TY
37-01	06-375	スペ゜ーサー	WASHER	1
37-02	10-8252	針受セット図 (5-19-5)	NEEDLE GUARD SET	1
37-03	12-696	針株 (5-19-5)	NEEDLE HOLDER (5-19-5)	1
37-04	13-1440-5	針 (TVX5 #14)	NEEDLE	4
37-05	14-696	針板 (5-19-5)	NEEDLE PLATE (5-19-5)	1
37-06	15-696	送り歯 (5-19-5)	FEED DOG (5-19-5)	1
37-07	17-6960-1	平押えセット図 (5-19-5)	PRESSER FOOT ASS'Y	1
37-08	17-6330-B	押エボス	PRESSER FOOT HOLDER	1
37-09	17-6960-A	押エ足	PRESSER FOOT	1
37-10	17-6960-B	押エ足バネ	SPRING	1
37-11	17-7760-E	ヒ゜ン	PIN	1
37-12	18-692	針受け左A	NEEDLE GUARD (REAR)	1
37-13	18-693	針受け右A	NEEDLE GUARD	1
37-14	18-696	針受け	NEEDLE GUARD (REAR)	1
37-15	18-816	針ｶﾞｲﾄﾞ	NEEDLE GUIDE	2
37-16	19-525	ルーパー	LOOPER	2
37-17	19-696	ルーパー台	LOOPER HOLDER	1
37-18	71-212	ヒ゜ン	PIN	2
37-19	75-532	スペーサー	WASHER	1
37-20	84-390	段ネジ゛	SCREW	1
37-21	84-464	ネジ゛	SCREW	2
37-22	84-571	ネジ゛	SCREW	1
37-23	85-613	ネジ゛	SCREW	2
37-24	87-104	ネジ゛	SCREW	6
37-25	87-129	六角穴付きボルト	BOLT	1
37-26	87-139	ネジ゛	SCREW	1
37-27	87-166	ネジ	SCREW	2
37-28	87-181	ネジ゛	SCREW	2

38. ｹﾞｰｼﾞ関係 (5-24-5) GAUGE PARTS

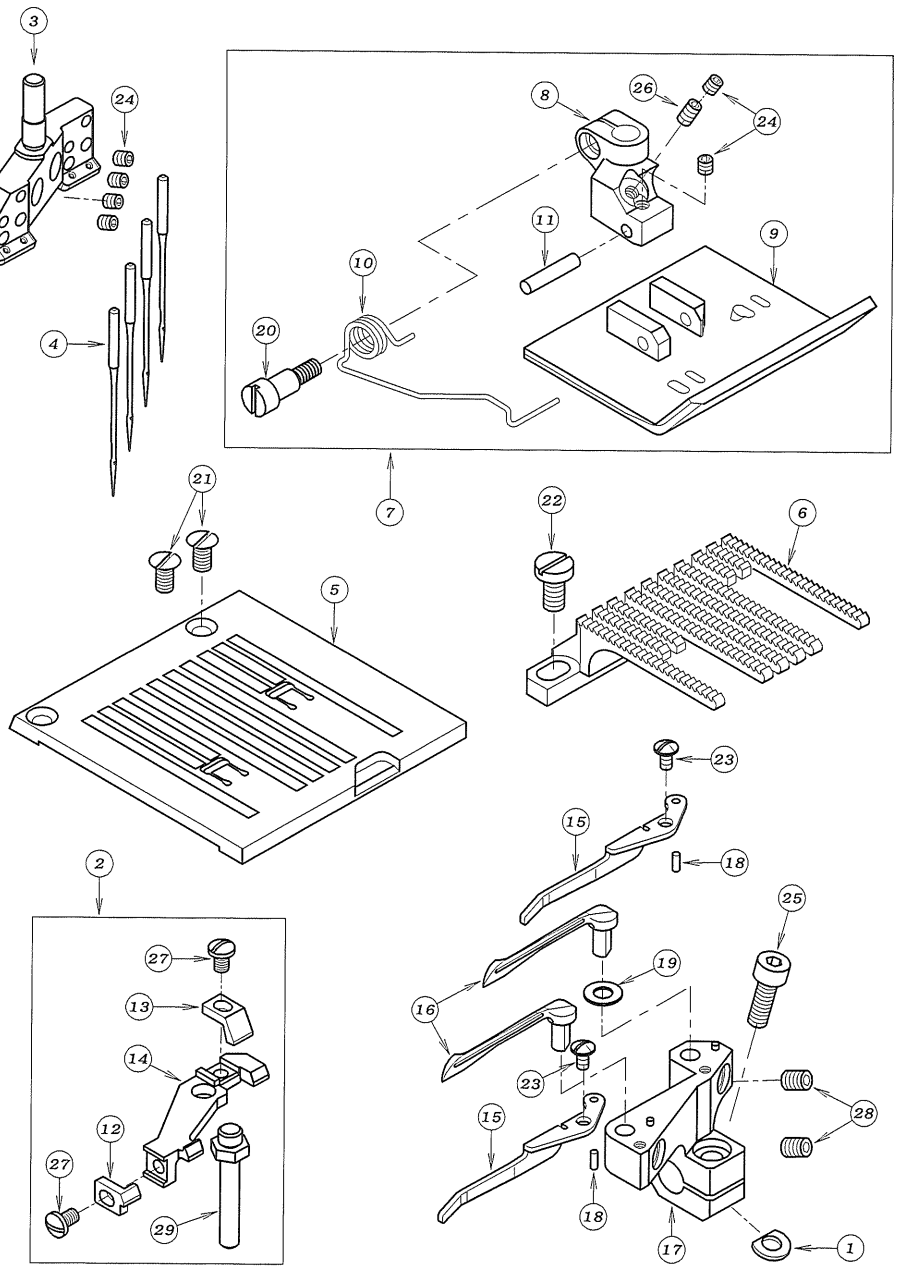

REF.NO.	PART NO.	品　名	DESCRIPTION	Q'TY
38-01	06-375	スペ゜ーサー	WASHER	1
38-02	DX-358	針受セット図 (5-24-5)	NEEDLE GUARD SET	1
38-03	DX-350	針株 (5-24-5)	NEEDLE HOLDER (5-19-5)	1
38-04	13-1440-5	針 (TVX5 #14)	NEEDLE	4
38-05	DX-351	針板 (5-24-5)	NEEDLE PLATE (5-19-5)	1
38-06	DX-352	送り歯 (5-24-5)	FEED DOG (5-19-5)	1
38-07	DX-697	平押えセット図 (5-24-5)	PRESSER FOOT ASS'Y	1
38-08	17-6330-B	押エボス	PRESSER FOOT HOLDER	1
38-09	DX-696	押エ足	PRESSER FOOT	1
38-10	17-6920-B	押エ足バネ	SPRING	1
38-11	17-7760-E	ヒ゜ン	PIN	1
38-12	18-692	針受け左A	NEEDLE GUARD (REAR)	1
38-13	18-693	針受け右A	NEEDLE GUARD	1
38-14	DX-357	針受け	NEEDLE GUARD (REAR)	1
38-15	18-816	針ｶﾞｲﾄﾞ	NEEDLE GUIDE	2
38-16	19-525	ルーパー	LOOPER	2
38-17	DX-356	ルーパー台	LOOPER HOLDER	1
38-18	71-212	ヒ゜ン	PIN	2
38-19	75-532	スペーサー	WASHER	1
38-20	84-390	段ネジ	SCREW	1
38-21	84-464	ネジ	SCREW	2
38-22	84-571	ネジ	SCREW	1
38-23	85-613	ネジ	SCREW	2
38-24	87-104	ネジ	SCREW	6
38-25	87-129	六角穴付きボルト	BOLT	1
38-26	87-139	ネジ	SCREW	1
38-27	87-166	ネジ	SCREW	2
38-28	87-181	ネジ	SCREW	2
38-29	DX-369	針受け軸	NEEDLE GUARD SHAFT	1

39. ｹﾞｰｼﾞ関係 (2GL 11.1) GAUGE PARTS

NR9900-2GL-UTA

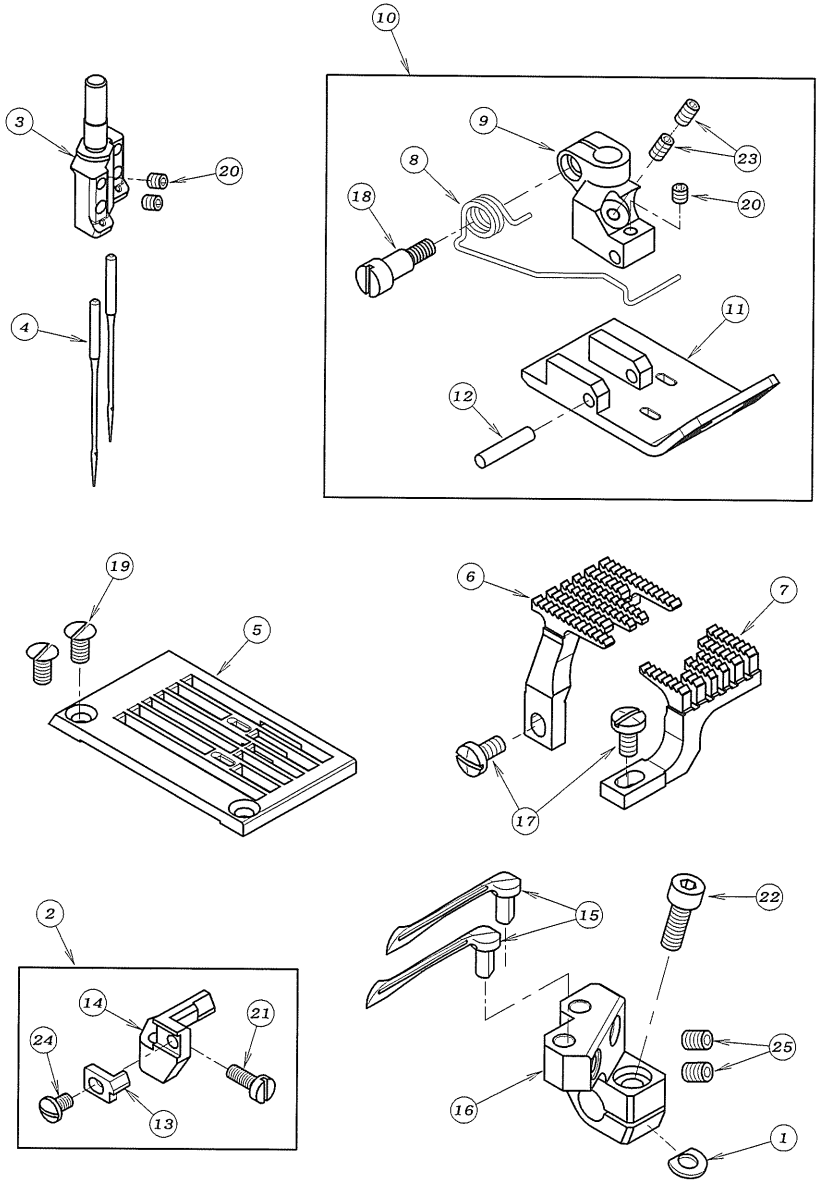

REF.NO.	PART NO.	品 名	DESCRIPTION	Q'TY
39-01	06-375	ｽﾍﾟｰｻｰ	WASHER	1
39-02	10-8253	針受けセット図	NEEDLE GUARD SET	1
39-03	12-697	針株	NEEDLE HOLDER	1
39-04	13-1440-5	針 (TVX5 #14)	NEEDLE	2
39-05	14-697	針板	NEEDLE PLATE	1
39-06	15-697	主送り歯	FEED DOG (REAR)	1
39-07	15-698	差動送り歯	FEED DOG (FRONT)	1
39-08	17-6330-C	押エ足バネ	SPRING	1
39-09	17-6850-B	押えﾎﾞｽ	SHANK	1
39-10	17-6970-1	押さえセット	PRESSER FOOT ASS'Y	1
39-11	17-6970-A	押え足	PRESSER FOOT	1
39-12	17-7760-E	ﾋﾟﾝ	PIN	1
39-13	18-692	針受け左A	NEEDLE GUARD (REAR)	1
39-14	18-697	針受け後	NEEDLE GUARD (REAR)	1
39-15	19-525	ルーパー	LOOPER	2
39-16	19-697	ルーパー台	LOOPER HOLDER	1
39-17	84-374	ネジ	SCREW	2
39-18	84-390	段ネジ	SCREW	1
39-19	84-464	ネジ	SCREW	2
39-20	87-104	ネジ	SCREW	3
39-21	87-128	ネジ	SCREW	1
39-22	87-129	六角穴付きボルト	BOLT	1
39-23	87-139	ネジ	SCREW	2
39-24	87-166	ネジ	SCREW	1
39-25	87-181	ネジ	SCREW	2

40. 押え揚げ装置（エアー式）FL－8

FOOT LIFTER MECHANISM (PNEUMATIC TYPE) FL－8

オプション (OPTION)

サーボモータータイプ

SERVO MOTOR TYPE

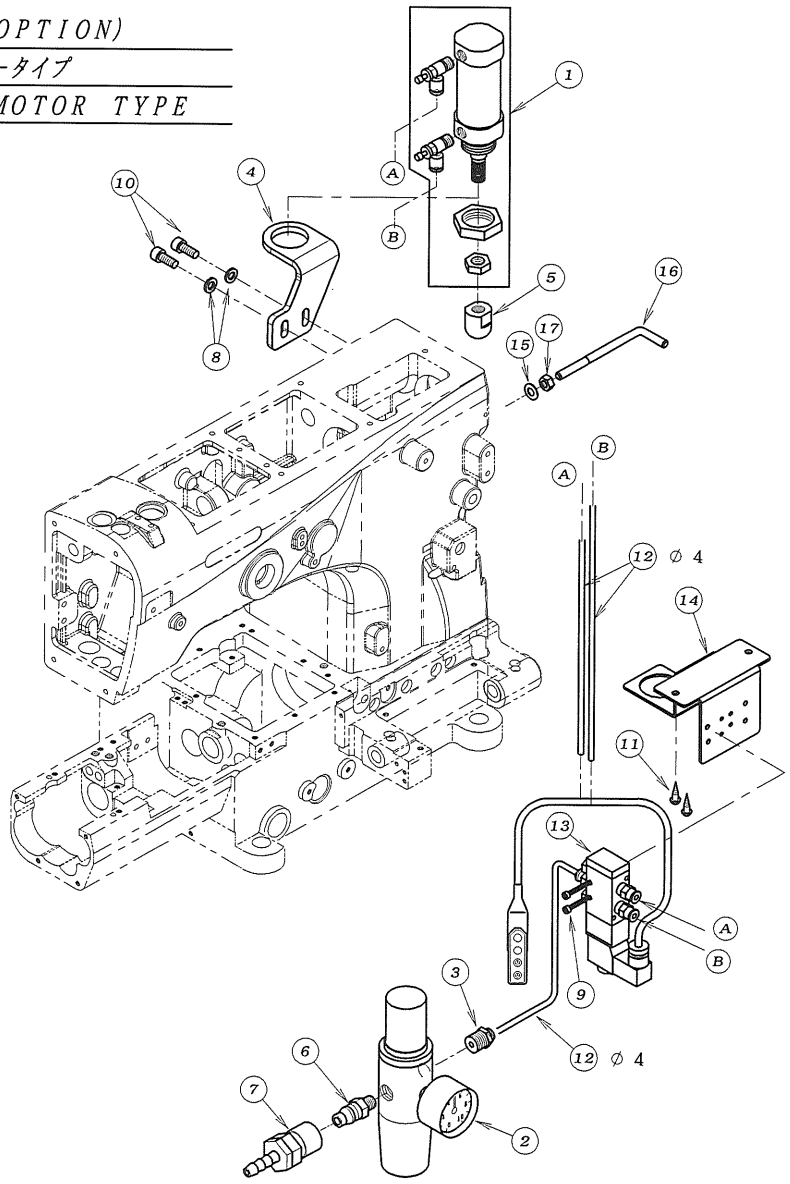

REF.NO.	PART NO.	品　名	DESCRIPTION	Q'TY
40−01	00−6082	押え揚げシリンダーセット	AIR CYLINDER ASS'Y	1
40−02	05−2120−A	フィルタレギュレータ	REGULATOR	1
40−03	05−217	レギュレーター用継手	JOINT	1
40−04	77−032	押え揚げシリンダーブラケット	BRACKET	1
40−05	05−897	シリンダー作動チップ	CHIP	1
40−06	06−516	カプラメス	CONNECTOR	1
40−07	06−517	カプラオス	CONNECTOR	1
40−08	75−552	ワッシャ	WASHER	2
40−09	87−438	六角穴付ボルト	SCREW	2
40−10	87−171	六角穴付ボルト	SCREW	2
40−11	87−902	木ネジ	SCREW	2
40−12	05−979	チューブ∅4x700mm	TUBE (∅4x700L)	3
40−13	05−982	電磁弁セット	SOLENOID VALVE ASS'Y	1
40−14	05−644	電磁弁取付板	BRACKET	1
40−15	75−452	ワッシャ	WASHER	1
40−16	05−292	ポジショナーバー	BAR	1
40−17	88−166	ナット	NUT	1

41. 押え揚げ装置 (エアー式) FL-9

FOOT LIFTER MECHANISM (PNEUMATIC TYPE) FL-9

オプション (OPTION)

クラッチモータータイプ

CLUTCH MOTOR TYPE

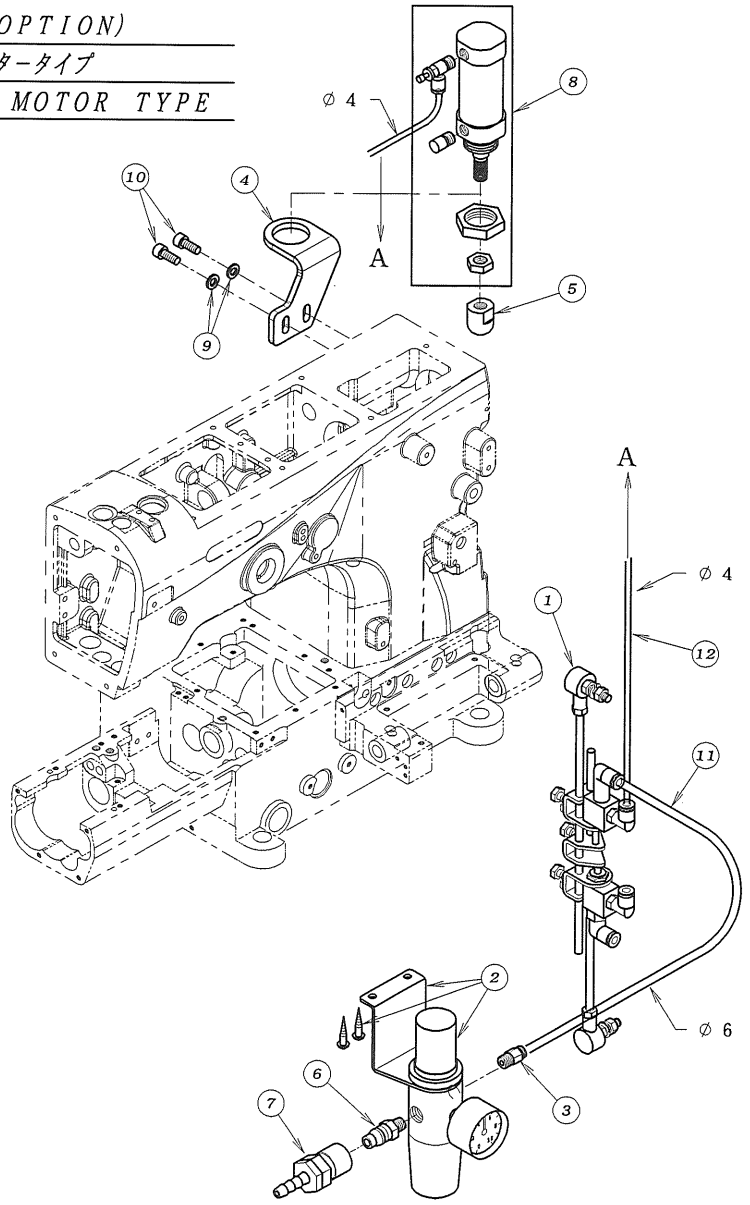

REF.NO.	PART NO.	品名	DESCRIPTION	Q'TY
41-01	00-8040	吸込み押え揚げ用バルブセット	TREADLE AIR SWITCH ASS'Y	1
41-02	05-212	フィルタレギュレータ	REGULATOR	1
41-03	05-218	レギュレーター用継手	JOINT	1
41-04	77-032	押え揚げシリンダーブラケット	BRACKET	1
41-05	05-897	シリンダー作動チップ	CHIP	1
41-06	06-516	カプラメス	CONNECTOR	1
41-07	06-517	カプラオス	CONNECTOR	1
41-08	00-6130	押え揚げシリンダーセット	AIR CYLINDER ASS'Y	1
41-09	75-552	ワッシャ	WASHER	2
41-10	87-171	六角穴付ボルト	SCREW	2
41-11	05-486	チューブ∅6x1000mm	TUBE (∅6x1000mm)	1
41-12	05-932	チューブ∅4x1500mm	TUBE (∅4x1500mm)	1

42. ゲージパーツ表　GAUGE PARTS LIST

モデル MODEL	ゲージ GAUGE	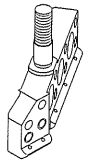	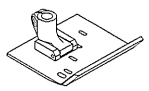	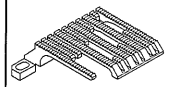	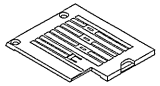	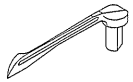	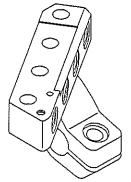	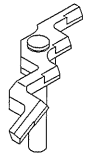	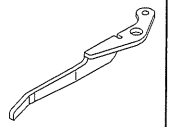
		針株 NEEDLE HOLDER	押え組 PRESSER FOOT ASS'Y	送り歯 FEED DOG	針板 NEEDLE PLATE	ルーパー LOOPER	ルーパー台 LOOPER HOLDER	針受（後） NEEDLE GUARD (REAR)	針ガイド（前） NEEDLE GUARD (FRONT)
NR9902-3GU	4.8-10-10-10	12-690	17-6900-1	15-690	14-690	19-525	19-690	10-8254	18-816
	5-13-13-13	12-692	17-6920-1	15-692	14-692		19-692	10-8255	
NR9900-4GU	8.5-8.5-8.5	12-691	17-6910-1	15-691	14-691		19-691	10-8250	
	9.5-9.5-9.5	12-693	17-6930-1	15-693	14-693		19-693	10-8230	
	6.4-6.4-6.4	12-694	17-6940-1	15-694	14-694		19-694	18-694	
NR9904GU	5-9-5	12-695	17-6330-1	15-695	14-695		19-695	10-8251	18-816
	5-19-5	12-696	17-6960-1	15-696	14-696		19-696	10-8252	
	5-24-5	DX-350	DX-697	DX-352	DX-351		DX-356	DX-358	
NR9900-2GL	11.1	12-697	17-6970-1	15-697	14-697		19-697	10-8253	
				15-698					

INDEX 1

REF. NO.	PART NO. 品番
18-01	00-3182
18-02	00-4280
24-47	00-6064
03-42	00-6067
04-37	00-6067
25-01	00-6082
40-01	00-6082
23-21	00-6084
23-40	00-6108
23-41	00-6109
20-01	00-6118
41-08	00-6130
25-02	00-8014
25-03	00-8018
25-21	00-8039
41-01	00-8040
25-22	00-8043
18-03	01-115
18-04	02-018
17-08	02-112
18-05	02-117
12-03	02-118
01-01	02-119
18-06	02-124
18-07	02-159
17-07	02-216
17-12	02-217
17-17	02-218
17-22	02-219
17-33	02-220W
17-01	02-225W
18-08	02-226
18-09	02-227
18-10	02-228
02-01	02-237
18-11	02-243
18-12	02-244
18-13	02-245
18-14	02-246
18-15	02-247
17-47	04-502
19-30	04-502
03-40	05-202
04-35	05-202
23-03	05-206
23-53	05-211
25-04	05-212
41-02	05-212
40-02	05-2120-A
25-05	05-214
25-06	05-215
25-07	05-217
40-03	05-217
25-08	05-218
41-03	05-218
23-25	05-220
23-42	05-221
23-52	05-224

REF. NO.	PART NO. 品番
24-01	05-228
01-02	05-292
40-16	05-292
23-32	05-294
14-01	05-404
24-02	05-481
23-43	05-484
41-11	05-486
14-02	05-601
24-03	05-601
40-14	05-644
23-02	05-646
23-13	05-741
22-01	05-751
22-03	05-753
22-04	05-754
22-05	05-755
22-06	05-756
22-07	05-757
22-08	05-758
22-09	05-759
22-10	05-760
22-11	05-761
22-12	05-762
22-13	05-763
22-14	05-764
23-48	05-784
23-39	05-829
23-50	05-837
23-04	05-842
24-04	05-850
14-03	05-853
24-05	05-853
24-06	05-868
24-07	05-869
24-08	05-870
25-09	05-897
40-05	05-897
41-05	05-897
23-01	05-901
23-05	05-904
23-24	05-907
23-27	05-910
23-28	05-911
23-29	05-912
23-45	05-913
23-46	05-914
23-09	05-927
20-02	05-932
41-12	05-932
20-03	05-938
20-04	05-939
23-06	05-943
23-08	05-944
23-11	05-945
23-14	05-946
23-17	05-947
19-47	05-950

REF. NO.	PART NO. 品番
23-18	05-966
23-19	05-967
24-49	05-973
24-48	05-975
40-12	05-979
40-13	05-982
22-20	06-001
13-01	06-238
08-01	06-239
25-10	06-282
09-01	06-375
31-20	06-375
32-20	06-375
33-18	06-375
34-18	06-375
35-01	06-375
36-01	06-375
37-01	06-375
38-01	06-375
39-01	06-375
08-02	06-446
12-18	06-447
25-11	06-516
40-06	06-516
41-06	06-516
25-12	06-517
40-07	06-517
41-07	06-517
25-13	06-559
25-14	06-566
23-20	06-580
23-23	06-597
24-09	06-694
03-41	06-695
04-36	06-695
23-36	06-927
16-01	07-008
19-01	07-526
19-07	07-527
19-09	07-528
19-11	07-529
02-02	07-530
19-12	07-530
19-16	07-531
19-19	07-532
19-20	07-533
19-21	07-534
19-24	07-535
19-37	07-536
19-49	07-542
19-41	07-551
19-42	07-552
19-43	07-553
19-44	07-554
19-45	07-555
19-48	07-556
21-01	09-145
21-02	09-147

REF. NO.	PART NO. 品番
04-01	09-501
03-01	09-504
04-02	09-504
03-02	09-505
04-03	09-505
03-03	09-506
04-04	09-506
03-04	09-507
04-05	09-507
04-06	09-508
03-05	09-509
04-07	09-509
03-06	09-510
04-08	09-510
03-07	09-511
04-09	09-511
03-08	09-512
04-10	09-512
04-11	09-513
03-09	09-514
04-12	09-514
03-10	09-515
04-13	09-515
04-14	09-516
03-11	09-517
04-15	09-517
21-03	09-519
21-04	09-521
21-05	09-522
21-06	09-523
21-07	09-524
21-08	09-525
21-09	09-526
21-10	09-527
21-11	09-528
21-12	09-529
21-13	09-530
21-14	09-531
02-03	09-532
02-04	09-533
02-05	09-534
02-06	09-535
03-12	09-548
04-16	09-548
03-13	09-549
04-17	09-549
04-18	09-550
21-15	09-553
03-14	09-554
03-15	09-555
03-16	09-556
03-17	09-557
03-18	09-558
03-19	09-559
03-20	09-560
02-07	09-561
27-01	09-562
21-16	09-727

REF. NO.	PART NO. 品番
18-16	09-896
18-17	09-917
18-18	09-919
18-19	09-923
18-20	09-925
18-21	09-984
09-02	10-5010
34-21	10-823
33-21	10-825
36-02	10-8251
37-02	10-8252
39-02	10-8253
31-21	10-8254
32-21	10-8255
13-02	11-409
31-01	12-690
33-01	12-691
32-01	12-692
34-01	12-693
35-02	12-694
36-03	12-695
37-03	12-696
39-03	12-697
30-18	13-1420-5
31-02	13-1420-5
32-02	13-1420-5
30-19	13-1440-5
33-02	13-1440-5
34-02	13-1440-5
35-03	13-1440-5
36-04	13-1440-5
37-04	13-1440-5
38-04	13-1440-5
39-04	13-1440-5
03-21	14-079
03-22	14-080
27-02	14-083
02-08	14-086
02-09	14-087
27-03	14-133
31-04	14-690
33-04	14-691
32-04	14-692
34-04	14-693
35-04	14-694
36-05	14-695
37-05	14-696
39-05	14-697
31-06	15-690
33-06	15-691
32-06	15-692
34-06	15-693
35-05	15-694
36-06	15-695
37-06	15-696
39-06	15-697
39-07	15-698
31-09	17-4430-A

REF. NO.	PART NO. 品番
32-09	17-4430-A
31-10	17-4430-C
32-10	17-4430-C
36-07	17-6330-1
36-08	17-6330-A
36-09	17-6330-B
37-08	17-6330-B
38-08	17-6330-B
36-10	17-6330-C
39-08	17-6330-C
33-09	17-6850-B
34-09	17-6850-B
35-15	17-6850-B
39-09	17-6850-B
31-07	17-6900-1
31-08	17-6900-A
33-07	17-6910-1
33-08	17-6910-A
32-07	17-6920-1
32-08	17-6920-A
31-12	17-6920-B
32-12	17-6920-B
33-12	17-6920-B
34-12	17-6920-B
35-16	17-6920-B
38-10	17-6920-B
34-07	17-6930-1
34-08	17-6930-A
35-06	17-6940-1
35-17	17-6940-A
37-07	17-6960-1
37-09	17-6960-A
37-10	17-6960-B
39-10	17-6970-1
39-11	17-6970-A
31-22	18-692
32-22	18-692
36-12	18-692
37-12	18-692
38-12	18-692
39-13	18-692
36-13	18-693
37-13	18-693
38-13	18-693
35-07	18-694
36-14	18-695
37-14	18-696
39-14	18-697
31-23	18-698
32-23	18-699
31-24	18-700
32-24	18-700
10-31	18-799
28-01	18-799
10-03	18-800
28-02	18-800
28-03	18-801
28-04	18-804

REF. NO.	PART NO. 品番
10-06	18-815
31-13	18-816
32-13	18-816
36-15	18-816
37-15	18-816
38-15	18-816
34-19	18-823
33-19	18-825
33-20	18-826
34-20	18-826
09-03	19-506
09-04	19-507
09-05	19-508
09-06	19-509
31-17	19-525
32-17	19-525
33-14	19-525
34-14	19-525
35-08	19-525
36-16	19-525
37-16	19-525
38-16	19-525
39-15	19-525
31-16	19-690
33-15	19-691
32-16	19-692
34-15	19-693
35-09	19-694
36-17	19-695
37-17	19-696
39-16	19-697
01-49	20-0008
30-02	20-0010
29-08	21-025
29-01	21-032
15-01	21-632W
27-04	21-639
27-05	21-670
02-10	21-673
27-06	21-673
02-11	21-679
02-12	21-690
01-03	21-699
04-19	21-700
04-20	21-704
02-13	21-706
02-14	21-707
27-07	21-707
04-21	21-708
02-15	21-709
02-16	21-713
02-17	21-714
27-08	21-714
02-18	21-719
02-19	21-728
02-20	21-729
02-21	21-730
02-22	21-731

REF. NO.	PART NO. 品番
02-23	21-761
03-23	21-789
03-24	21-790
01-04	21-818
01-05	21-819
04-22	22-128
02-24	22-129
14-04	23-018
01-06	23-041
01-07	23-045
13-03	23-063
11-34	23-192
11-25	23-283
01-08	23-287
02-25	23-298
15-02	23-304
05-01	23-324
24-10	23-324
08-03	23-341
10-21	23-341
28-05	23-341
16-02	23-373
16-03	23-386
01-09	23-427
01-10	23-504
15-03	23-506
15-04	23-508
29-02	23-509
02-26	23-510
27-09	23-510
02-27	23-512
27-10	23-512
02-28	23-513
22-21	23-513
09-07	23-515
02-29	23-526
02-30	23-528
10-24	23-531
28-06	23-531
10-27	23-535
28-07	23-535
01-11	23-538
19-38	23-540
17-36	23-541
17-34	23-542
08-04	23-548
16-50	23-548
08-05	23-549
10-05	23-552
28-08	23-552
08-06	23-554
10-23	23-554
28-09	23-554
17-52	23-556
16-04	23-558
16-05	23-560
16-06	23-562
13-04	23-567

REF. NO.	PART NO. 品番
16-07	23-567
16-08	23-571
16-09	23-574
01-12	24-052
01-13	24-060
01-14	24-062
01-15	24-069
02-31	25-503
27-11	25-503
08-07	25-515
02-32	25-517
27-12	25-517
08-08	25-519
08-09	25-520
02-33	25-522
03-25	25-522
19-17	25-522
27-13	25-522
02-34	25-529
27-14	25-529
02-35	25-902
27-15	25-902
01-16	27-231
01-18	27-234
01-19	27-235
01-20	27-237W
01-21	27-238W
01-22	27-239
01-23	27-240
01-24	27-241
16-10	27-301
01-25	27-323W
27-16	27-326
27-17	27-327
27-18	27-328
27-19	27-329
27-20	27-330
27-21	27-331
27-22	27-332
27-23	27-333
27-24	27-334
25-15	27-369
01-17	27-384
02-36	27-909
27-25	27-909
30-06	28-011
30-10	28-311
30-11	28-312
30-12	28-313
30-13	28-314
30-14	28-317
30-05	28-452
30-15	28-454
30-03	28-612
30-20	28-614
30-21	28-615
30-04	28-616
30-17	28-618

REF. NO.	PART NO. 品番
30-16	28-920
15-05	30-0019
15-29	30-0020
15-06	30-5070
15-07	31-222
16-11	31-314
02-37	31-503
15-08	31-507
15-09	31-530
15-10	31-531
15-11	31-539
08-10	31-540
15-13	31-542
15-14	31-543
15-15	31-544
15-16	31-545
15-17	31-546
15-18	31-547
15-19	31-548
15-12	31-549
11-28	32-281
08-11	34-826
16-12	35-005
16-13	35-318
16-14	35-413
16-15	35-505
16-16	35-506
15-20	35-509
16-17	35-512
16-18	35-517
16-19	35-519
16-20	35-520
16-21	35-521
09-08	35-526
16-22	35-528
16-23	35-529
16-24	35-530
16-25	35-537
16-26	35-540
16-27	35-551
16-28	35-553
16-29	35-556
16-30	35-557
16-31	35-558
13-05	35-559
16-32	35-560
16-33	35-562
16-34	39-139
01-26	39-235
16-35	39-501
02-38	39-503
15-21	39-504
05-23	40-7510
24-45	40-7510
05-24	40-7520
24-46	40-7520
05-02	41-104
24-11	41-104

REF. NO.	PART NO. 品番
05-03	41-105
24-12	41-105
05-04	41-106
24-13	41-106
05-05	41-115
24-14	41-115
05-06	41-117
24-15	41-117
05-07	41-509
24-16	41-509
05-08	41-511
24-17	41-511
05-09	41-512
24-18	41-512
24-19	41-513
24-20	41-514
24-21	41-515
05-10	41-516
05-11	41-526
24-22	41-526
05-12	41-527
24-23	41-527
05-13	41-701
24-24	41-701
05-14	41-702
24-25	41-702
29-04	42-501
30-08	42-706
30-01	42-709
30-09	42-718
12-11	43-338
12-09	43-344
12-04	43-524
12-20	43-529
12-01	43-530
12-06	43-531
12-15	43-532
12-16	43-533
12-22	43-534
06-01	45-033
06-02	45-034
06-03	45-043
06-04	45-044
06-05	45-535
06-06	45-536
06-07	45-537
05-15	45-538
24-26	45-538
12-14	47-127
12-13	47-128
06-08	47-807
06-09	47-808
06-10	47-809
06-11	47-810
09-09	47-811
12-30	49-504
12-28	49-505
11-39	51-801

REF. NO.	PART NO. 品番
11-38	51-804
11-40	51-805
11-43	51-806
11-45	51-807
11-46	51-808
11-24	51-809
11-36	51-810
11-20	51-811
11-22	51-812
11-35	51-813
11-33	51-814
11-31	51-815
11-13	51-816
11-11	51-817
11-19	51-818
10-18	51-819
28-10	51-819
10-19	51-820
28-11	51-820
28-12	51-821
28-13	51-822
28-14	51-823
28-15	51-824
28-16	51-825
28-17	51-826
11-37	51-865
11-27	51-866
10-10	51-870
10-15	51-871
10-14	51-872
10-11	51-873
10-08	51-874
10-16	51-875
28-18	51-878
28-19	52-308
08-12	58-007
12-17	58-406
08-13	60-5020
28-50	60-5070
13-06	60-5160
18-53	60-8090
13-07	60-8490
13-44	60-8492
13-08	60-8500
08-14	60-8510
13-09	60-8510
08-15	60-8540
08-16	60-8550
28-20	61-503
28-21	61-504
11-07	61-505
08-17	61-507
08-18	61-522
10-01	61-530
28-22	61-530
17-51	61-551
13-10	61-745
18-22	61-810

INDEX 2

REF. NO.	PART NO. 品 番
13-11	63-427
11-04	63-502
11-09	63-503
08-19	63-504
08-20	63-505
13-12	63-518
17-50	63-535
18-23	63-809
13-13	66-523
14-05	67-036
14-06	67-037
06-12	67-502
11-02	67-504
09-10	67-505
11-17	67-509
19-28	67-526
19-34	67-527
17-44	67-528
28-23	69-509
28-24	69-510
28-25	69-511
28-26	69-512
08-21	69-513
11-14	69-515
28-27	69-531
13-14	69-532
13-15	69-533
08-22	69-536
13-16	69-540
08-23	69-544
13-17	69-544
28-28	69-546
27-26	69-547
08-24	69-549
08-25	69-550
08-26	69-553
06-13	71-094
27-27	71-136
14-07	71-203
02-39	71-208
11-32	71-208
17-21	71-208
19-05	71-208
23-22	71-208
31-15	71-212
32-15	71-212
36-18	71-212
37-18	71-212
38-18	71-212
02-40	71-253
27-28	71-253
14-08	71-269
24-27	71-269
14-09	71-270
14-10	71-278
11-03	71-431
18-24	71-445
17-03	71-464

REF. NO.	PART NO. 品 番
06-14	71-514
11-10	71-518
11-21	71-520
11-16	71-525
10-22	71-528
28-29	71-528
28-30	71-530
09-11	71-532
09-12	71-535
09-13	71-538
09-14	71-539
08-43	71-540
28-31	71-558
28-32	71-566
14-11	71-568
01-27	71-580
08-27	71-587
08-28	71-719
12-24	71-720
10-26	71-721
10-25	71-722
19-15	71-723
19-40	71-724
17-23	71-726
17-42	71-727
18-25	71-728
17-20	71-729
28-33	71-766
13-18	71-830
13-19	71-836
13-20	71-837
13-21	73-504
19-32	75-001
13-22	75-004
03-26	75-108
04-23	75-108
12-27	75-130
17-41	75-187
17-10	75-211
18-26	75-247
17-48	75-272
13-23	75-273
17-54	75-273
14-12	75-332
14-13	75-355
24-28	75-355
06-15	75-394
18-27	75-407
06-16	75-410
11-42	75-410
01-46	75-441
06-17	75-441
18-28	75-451
21-18	75-451
01-28	75-452
17-46	75-452
19-27	75-452
21-19	75-452

REF. NO.	PART NO. 品 番
23-16	75-452
40-15	75-452
03-27	75-453
04-24	75-453
19-23	75-453
21-20	75-453
01-29	75-455
02-41	75-455
03-28	75-455
04-25	75-455
05-16	75-455
06-18	75-455
16-36	75-455
24-29	75-455
25-16	75-455
27-29	75-455
17-31	75-458
09-15	75-467
03-29	75-468
04-26	75-468
06-19	75-468
12-07	75-468
27-30	75-468
21-17	75-501
06-20	75-504
14-14	75-504
06-21	75-505
23-49	75-505
06-22	75-508
10-28	75-512
28-34	75-512
09-16	75-513
09-17	75-514
17-06	75-519
18-29	75-519
18-30	75-520
06-23	75-526
29-06	75-527
36-19	75-532
37-19	75-532
38-19	75-532
29-05	75-536
12-25	75-537
25-17	75-538
01-30	75-552
14-15	75-552
18-31	75-552
40-08	75-552
41-09	75-552
09-18	75-901
14-16	77-030
25-18	77-032
40-04	77-032
41-04	77-032
14-17	77-033
17-27	77-037
14-18	77-051
14-19	77-052

REF. NO.	PART NO. 品 番
14-20	77-053
14-21	77-270
17-26	77-419
17-29	77-421
14-22	77-504
14-23	77-510
14-24	77-511
14-25	79-022
14-26	79-023
14-27	79-024
14-28	79-423
05-17	79-514
24-30	79-514
28-35	79-525
11-23	79-527
27-31	79-528
23-44	79-540
24-31	79-540
22-22	79-548
18-32	79-551
19-31	79-568
17-18	79-640
02-42	79-912
03-30	79-912
27-32	79-912
02-43	79-922
19-14	79-922
27-33	79-922
07-01	81-018
07-02	81-019
07-03	81-023
07-04	81-047
07-05	81-048
17-02	81-133
18-33	81-321
18-34	81-322
18-35	81-323
16-37	81-371
07-06	81-506
07-07	81-511
07-08	81-512
07-09	81-513
07-10	81-514
07-23	81-515
07-11	81-516
07-12	81-518
09-19	81-520
19-03	81-545
07-13	81-547
07-14	81-553
07-15	81-554
19-02	81-558
17-35	81-559
09-20	81-573
07-16	81-580
07-17	81-581
13-24	81-585
23-54	81-588

REF. NO.	PART NO. 品 番
10-07	84-155
28-36	84-158
12-10	84-161
18-36	84-162
09-21	84-163
12-12	84-163
22-23	84-202
08-44	84-314
03-31	84-361
04-27	84-361
12-08	84-361
12-21	84-362
19-25	84-362
09-22	84-363
14-29	84-364
24-32	84-364
27-34	84-364
11-08	84-366
18-37	84-368
06-24	84-374
12-23	84-374
19-08	84-374
28-37	84-374
39-17	84-374
28-38	84-376
31-11	84-390
32-11	84-390
33-11	84-390
34-11	84-390
35-19	84-390
36-20	84-390
37-20	84-390
38-20	84-390
39-18	84-390
12-02	84-396
02-44	84-462
18-38	84-462
02-45	84-463
03-32	84-463
04-28	84-463
13-25	84-463
27-35	84-463
27-36	84-464
31-05	84-464
32-05	84-464
33-05	84-464
34-05	84-464
35-10	84-464
36-21	84-464
37-21	84-464
38-21	84-464
39-19	84-464
05-18	84-501
24-33	84-501
02-46	84-502
27-37	84-502
18-39	84-511
03-33	84-521

REF. NO.	PART NO. 品 番
04-29	84-521
09-23	84-521
19-06	84-521
21-21	84-521
14-30	84-561
17-05	84-562
02-47	84-564
27-38	84-564
14-31	84-566
02-48	84-567
14-32	84-567
19-10	84-567
24-34	84-567
27-39	84-567
17-15	84-569
21-22	84-570
02-49	84-571
03-34	84-571
04-30	84-571
05-19	84-571
10-13	84-571
19-18	84-571
27-40	84-571
35-11	84-571
36-22	84-571
37-22	84-571
38-22	84-571
02-50	84-572
27-41	84-572
18-40	84-573
03-35	84-574
12-05	84-574
02-51	84-575
04-31	84-575
24-35	84-575
02-52	84-579
27-42	84-579
14-33	84-581
17-16	84-581
17-11	84-582
09-24	84-589
10-04	84-616
28-39	84-616
18-41	84-635
10-12	84-637
01-31	84-661
18-42	84-711
19-22	84-812
14-34	84-813
14-35	84-818
08-29	85-113
31-14	85-613
32-14	85-613
36-23	85-613
37-23	85-613
38-23	85-613
17-09	85-671
24-36	86-211

REF. NO.	PART NO. 品 番
02-53	86-311
17-14	86-311
27-43	86-311
09-25	86-312
14-36	86-411
18-43	86-411
25-19	86-801
14-37	87-001
18-44	87-015
17-53	87-024
01-32	87-053
13-26	87-057
13-27	87-067
16-38	87-072
22-24	87-084
22-25	87-087
02-54	87-089
19-13	87-089
22-26	87-090
31-25	87-090
32-25	87-090
01-33	87-092
02-55	87-092
03-36	87-092
08-30	87-092
16-39	87-092
23-31	87-092
27-44	87-092
06-25	87-093
06-26	87-096
13-28	87-097
24-37	87-104
28-40	87-104
30-07	87-104
31-03	87-104
32-03	87-104
33-03	87-104
34-03	87-104
35-13	87-104
36-24	87-104
37-24	87-104
38-24	87-104
39-20	87-104
28-41	87-107
06-27	87-112
13-29	87-112
14-38	87-112
23-51	87-112
02-56	87-113
03-37	87-113
06-28	87-113
09-26	87-113
10-09	87-113
18-45	87-113
23-12	87-113
25-20	87-113
27-45	87-113
31-19	87-113

REF. NO.	PART NO. 品 番
32-19	87-113
12-26	87-181
16-43	87-181
18-48	87-181
23-35	87-181
27-48	87-181
28-44	87-181
31-18	87-181
32-18	87-181
33-17	87-181
34-17	87-181
35-12	87-181
36-28	87-181
37-28	87-181
38-28	87-181
39-25	87-181
17-37	87-186
08-32	87-203
17-30	87-203
21-24	87-203
11-30	87-212
08-33	87-213
14-40	87-213
21-25	87-213
23-34	87-213
02-60	87-214
08-34	87-214
19-29	87-214
06-30	87-224
14-41	87-224
24-38	87-224
02-61	87-225
17-13	87-225
01-36	87-228
02-62	87-230
27-49	87-230
11-12	87-233
14-42	87-233
10-20	87-234
28-45	87-234
10-30	87-235
28-46	87-235
13-31	87-241
16-44	87-241
08-35	87-242
09-29	87-242
28-47	87-242
23-10	87-245
23-26	87-245
03-38	87-249
04-32	87-249
13-32	87-253
14-43	87-253
08-36	87-254
13-33	87-254
14-44	87-254
16-45	87-254
17-43	87-254

REF. NO.	PART NO. 品 番
02-63	87-258
08-37	87-259
13-34	87-259
17-32	87-259
01-37	87-264
11-41	87-265
06-31	87-269
02-64	87-270
08-38	87-270
05-20	87-271
24-39	87-271
04-33	87-272
05-21	87-272
06-32	87-272
19-46	87-272
24-40	87-272
05-22	87-273
24-41	87-273
10-02	87-274
11-18	87-274
12-29	87-274
13-35	87-274
19-33	87-274
28-48	87-274
13-36	87-278
23-30	87-282
15-24	87-285
02-65	87-286
14-45	87-286
15-25	87-286
19-35	87-286
24-42	87-286
27-50	87-286
22-29	87-293
22-30	87-294
22-31	87-295
22-32	87-296
27-51	87-299
15-26	87-311
13-37	87-368
13-38	87-369
16-46	87-371
01-47	87-388
15-27	87-391
14-46	87-404
02-66	87-409
27-52	87-409
01-38	87-411
02-67	87-415
01-39	87-437
40-09	87-438
01-40	87-477
01-41	87-482
06-33	87-482
01-42	87-483
06-34	87-483
14-47	87-483
15-22	87-484

REF. NO.	PART NO. 品 番
23-38	87-493
21-26	87-501
21-27	87-502
21-28	87-503
13-39	87-520
15-28	87-663
21-29	87-663
17-19	87-754
02-68	87-812
40-11	87-902
01-43	87-905
19-36	87-905
14-48	88-003
18-49	88-005
16-47	88-136
16-48	88-137
03-39	88-157
04-34	88-157
16-49	88-165
01-44	88-166
17-45	88-166
19-26	88-166
23-15	88-166
29-07	88-166
40-17	88-166
21-30	88-176
23-07	88-176
18-50	88-179
13-40	91-264
18-51	91-407
11-06	91-412
08-39	91-413
17-49	91-413
13-41	91-888
08-40	91-890
13-42	91-894
08-41	91-994
13-43	91-994
09-30	92-233
01-48	93-200
24-43	93-201
14-49	93-205
17-28	93-205
24-44	93-205
27-53	93-205
23-47	93-211
18-52	93-221
17-24	93-222
17-40	93-223
17-04	93-261
11-05	93-402
29-03	93-501
19-39	93-620
28-49	93-716
09-31	93-717
08-42	93-718
09-32	93-719
22-33	93-766

REF. NO.	PART NO. 品 番
07-18	94-102
11-26	94-222
07-19	94-231
17-38	94-502
07-20	94-503
01-45	94-504
06-35	94-504
02-69	94-506
17-39	94-506
07-21	94-511
07-22	94-804
06-36	98-655
38-03	DX-350
38-05	DX-351
38-06	DX-352
38-17	DX-356
38-14	DX-357
38-02	DX-358
38-29	DX-369
38-09	DX-696
38-07	DX-697
22-02	REF.TABLE
22-15	REF.TABLE
22-16	REF.TABLE
22-17	REF.TABLE
22-18	REF.TABLE
22-19	REF.TABLE
22-34	REF.TABLE

REF. NO.	PART NO. 品 番